ELAFLEX

POIDS Weight Approx. ≈ kg	DIAMETRE NOMINAL For Hose Size ID mm	ID in.	OD mm	FILETAGE TYPE + DIMENSION Thread Type + Size IG		REFERENCE Part Number Type
0,12	13	½"	22	G ½	(BSP)	M 13 – ½"
0,13				G ¾	(BSP)	M 13 – ¾"
0,14				G 1	(BSP)	M 13 – 1"
0,13	16	⅝"	26	G ⅝	(BSP)	M 16 – ⅝"
0,14				G ¾	(BSP)	M 16 – ¾"
0,15				G 1	(BSP)	M 16 – 1"
0,17				M 30 x 1,5	gauche *left*	M 16 – 30 LPG
0,14	19	¾"	27	G ¾	(BSP)	M 19 – ¾" LC 1)
0,17				G 1	(BSP)	M 19 – 1" LC 1)
0,17	19	¾"	31	G ¾	(BSP)	M 19 – ¾"
0,18				G 1	(BSP)	M 19 – 1"
0,20				M 30 x 1,5	gauche *left*	M 19 – 30 LPG
0,24				G 1¼	(BSP)	M 19 – 1¼"
0,28	25	1"	34	G 1	(BSP)	M 25 – 1" LC 1)
0,23	25	1"	37	G 1	(BSP)	M 25 – 1"
0,27				G 1¼	(BSP)	M 25 – 1¼"
0,29				G 1½	(BSP)	M 25 – 1½"
0,12	13	½"	22	G ½	(BSP)	M 13 – ½" cr
0,13				G ¾	(BSP)	M 13 – ¾" cr
0,14	16	⅝"	26	G ¾	(BSP)	M 16 – ¾" cr
0,15				G 1	(BSP)	M 16 – 1" cr
0,17	19	¾"	31	G ¾	(BSP)	M 19 – ¾" cr
0,18				G 1	(BSP)	M 19 – 1" cr
0,20	21	⅞"	31	G 1	(BSP)	M 21 – 1" cr
0,23	25	1"	37	G 1	(BSP)	M 25 – 1" cr
0,27				G 1¼	(BSP)	M 25 – 1¼" cr
0,12	13	½"	22	G ½	(BSP)	M 13 – ½" SS
0,13				G ¾	(BSP)	M 13 – ¾" SS
0,13	16	⅝"	26	G ¾	(BSP)	M 16 – ¾" SS
0,14				G 1	(BSP)	M 16 – 1" SS
0,14				G 1	(BSP)	M 16 – 1" AdBlue 2)
0,17	19	¾"	31	G ¾	(BSP)	M 19 – ¾" SS
0,18				G 1	(BSP)	M 19 – 1" SS
0,20	21	⅞"	31	G 1	(BSP)	(M 21 – 1" AdBlue) 2)
0,23	25	1"	37	G 1	(BSP)	M 25 – 1" SS
0,27				G 1¼	(BSP)	M 25 – 1¼" SS

1) pour flexible type LC-Mix, page 111 / for hose type LC-Mix, page 111

2) Raccord femelle inox + douille laiton chromé / *Hose tail SS, union nut + ferrule brass, chrome plated*

Raccord femelle à douille - montage aisé. Conforme DIN EN 14424. Pression nominale 25 bar - Résistance chimique voir page 250.

Hose couplings (ferrule type) with union nut (female thread), suitable for self-assembly. Working pressure up to 25 bar. Meet EN 14424. Chemical resistance chart see page 250.

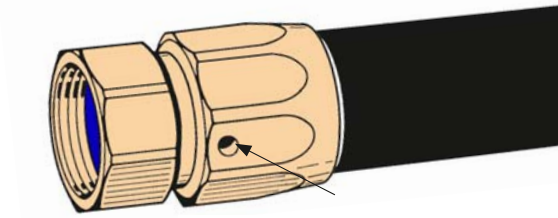

Fenêtre de contrôle / *Control opening*

Raccord femelle en laiton. Joint plat en PU.

Type M

Hose tail, union nut and ferrule of brass. Captive seal polyurethane.

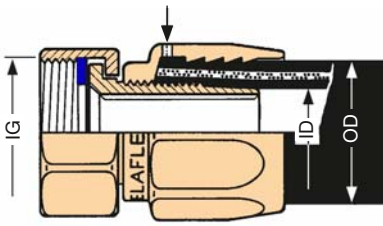

Exécution comme le type M, avec écrou et douille chromé. Joint plat en PU.

Type M - cr

Same as Type M, but union nut and ferrule chrome plated. Captive seal. polyurethane

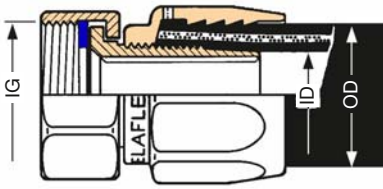

Raccord femelle en inox 1.4571. Douille en laiton chromé. Joint plat en PTFE.

Type M - SS

Hose tail of stainless steel 1.4571. Union nut of 1.4571 (1.4408). Ferrule brass, chrome plated. Captive seal PTFE.

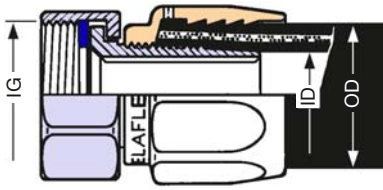

G = Filetage conforme DIN EN ISO 228
G = acc. to EN ISO 228 / BSP parallel

0,15	16	⅝"	26	G ¾	(BSP)	M 16 – ¾" NR
0,16				G 1	(BSP)	M 16 – 1" NR
0,09	19	¾"	31	G 1	(BSP)	M 19 – 1" NR 3)
0,09	21	⅞"	31	G 1	(BSP)	M 21 – 1" NR
0,23	25	1"	37	G 1	(BSP)	M 25 – 1" NR
0,15	16	⅝"	26	G ¾	(BSP)	M 16 – ¾" NR cr 4)
0,16				G 1	(BSP)	M 16 – 1" NR cr 4)
0,09	19	¾"	31	G 1	(BSP)	M 19 – 1" NR cr 3)
0,09	21	⅞"	31	G 1	(BSP)	M 21 – 1" NR cr 3)
0,23	25	1"	37	G 1	(BSP)	M 25 – 1" NR cr 4)

3) Embout et douille en Alu non chromé / *Hose tail + ferrule of aluminium, not chrome plated*

4) Ecrou et douille chromés / *Union nut + ferrule chrome plated*

Raccord femelle non démontable, monté en usine. Raccordement selon DIN EN 14424. Pression nominale 25 bar. Livré uniquement assemblé au tuyau, car une machine spéciale est nécessaire pour le montage.

Raccord femelle en laiton. Joint plat PU.

Type M - NR

Hose tail, union nut and ferrule brass. Captive seal polyurethane

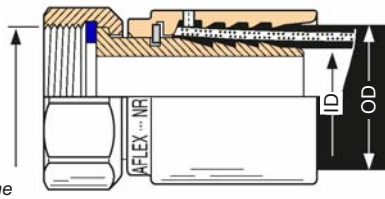

Factory assembled hose couplings ferrule type with union nut (female thread), non-reattachable. Dimensions acc. EN 14424. Working pressure up to 25 bar. Only available as complete hose assembly because a special machine is needed.

MODIFICATIONS TECHNIQUES RÉSERVÉES · COPIES ET IMPRESSIONS SEULEMENT AVEC NOTRE ACCORD. · *Specifications subject to change without notice · Copyright ELAFLEX*

Exécutions spéciales et accessoires · *Special Types + Accessories*

1

Joints de rechange

pour raccord femelle

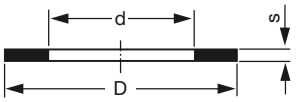

Spare Seals

for hose fittings with union nut

pour *for*	D mm	d mm	s mm	Matériau *Material*	Référence *Part Number*
G ½"	20	13	2	Polyurethan/*polyurethane*	VD 20/13
				PTFE	TD 20/13
W 21,8 x 1/14" gauche	22	12	2	Polyurethan/*polyurethane*	VD 22/12
G ⅝"	23	16	2	Polyurethan/*polyurethane*	VD 23/16
G ¾"	26	19	2	Polyurethan/*polyurethane*	VD 26/19
				Thermopac	HBD 26/19
				PTFE	TD 26/19
ZV 201-4 M 30 x 1,5	30	21	2	Polyurethan/*polyurethane*	VD 30/21
G 1"	33	24	2	Polyurethan/*polyurethane*	VD 33/24
				Thermopac	HBD 33/24
				PTFE	TD 33/24
G 1¼"	42	28	2	Polyurethan/*polyurethane*	VD 42/28
				Thermopac	HBD 42/28
				PTFE	TD 42/28

2

Joint spécial **NYD** en polyamide, pour raccord mâle, avec gorge arrière. S'utilise lorsque l'étanchéité ne peut pas être assurée côté écrou.

D	d	G	Bestellnr. *Part No.*
34,8	28,5	¾"	NYD ¾"
42,5	35,0	1"	NYD 1"

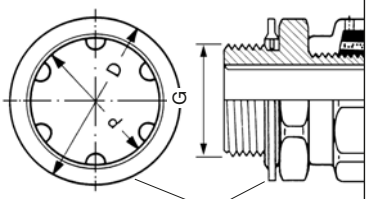

Type NYD

*Special washer **NYD** of polyamide, for **male** threaded fittings with recess. Can be used, if no safe tightness can be achieved on the female side with flat sealing thread connections. Not suitable for NPT thread.*

3

Exécution spéciale pour flexible GPL 10, avec douille à visser en laiton, écrou W 21,8 x 1/14" pas à gauche et joint plat VD 22/12 en vulkolan.

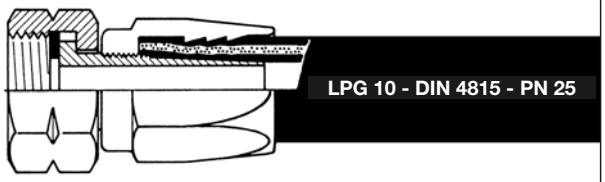

Special type for LP-gas hose LPG 10, with reusable fitting (ferrule type) of brass, with union nut with lefthand thread W 21,8 x 1/14" left and captive seal of polyurethane

4

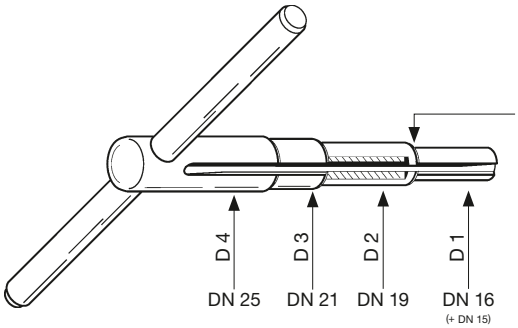

Clé spéciale pour le démontage des anciens embouts coniques ZV 201 / 203

Barb for disassembling of old 'presscone' hose fittings ZV 201/203

Clé de montage EW 15/25

Pour le montage des raccords à douille réutilisables de flexibles, DN16 – DN25. en acier zingué.

D 1 mm	D 2 mm	D 3 mm	D 4 mm	Référence *Part Number*
f. DN 16	f. DN 19	f. DN 21	f. DN 25	EW – 15/25

Box Spanner EW 15/25

For assemby of reusable hose fittings (ferrule type) DN 16 – DN 25. Of steel, zink plated and chromated.

5

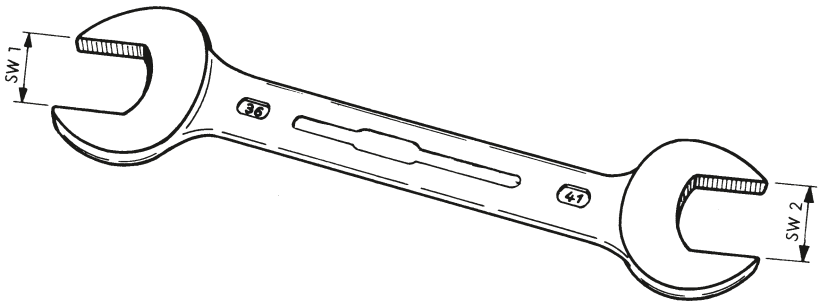

Double clé plate

en acier carbone, pour pistolets ZVA et raccords de flexibles ELAFLEX.

SW 1 mm	SW 2 mm	Référence *Part Number*
36	41	EW – M 36/41
41	46	EW – M 41/46

Double Head Wrench

of carbon steel. For 'ZVA' nozzles and hose couplings

ELAFLEX

POIDS Weight Approx. ≈ kg	DIAMETRE NOMINAL For Hose Size ID mm	ID in.	OD mm	FILETAGE TYPE + DIMENSION Thread Type + Size AG		REFERENCE Part Number Type
0,11	13	1/2"	22	G 1/2	(BSP)	V 13-1/2"
0,12				1/2" NPT	(API)	V 13-1/2" NPT
0,15	16	5/8"	26	G 3/4	(BSP)	V 16-3/4"
0,16				3/4" DIN EN 10226-1	(BSPT)	V 16-3/4" BSPT
0,16				3/4" NPT	(API)	V 16-3/4" NPT
0,17				G 1	(BSP)	V 16-1"
0,17				1" DIN EN 10226-1	(BSPT)	V 16-1" BSPT
0,17	19	3/4"	31	G 3/4	(BSP)	V 19-3/4"
0,17				3/4" DIN EN 10226-1	(BSPT)	V 19-3/4" BSPT
0,17				3/4" NPT	(API)	V 19-3/4" NPT
0,20				G 1	(BSP)	V 19-1"
0,20				1" DIN EN 10226-1	(BSPT)	V 19-1" BSPT
0,14	19	3/4"	27	G 3/4	(BSP)	V 19-3/4" LC
0,17				G 1	(BSP)	V 19-1" LC
0,21	21	7/8"	31	G 1	(BSP)	V 21-1"
0,24	25	1"	37	G 1	(BSP)	V 25-1"
0,25				1" DIN EN 10226-1	(BSPT)	V 25-1" BSPT
0,25				1" NPT	(API)	V 25-1" NPT
0,30				G 1¼	(BSP)	V 25-1¼"
0,22	25	1"	34	G 1	(BSP)	V 25-1" LC
0,23				1" NPT	(API)	V 25-1" NPT LC
0,36				G 1¼	(BSP)	V 25-1¼" LC
0,15	16	5/8"	26	G 3/4	(BSP)	V 16-3/4" cr
0,16				3/4" DIN EN 10226-1	(BSPT)	V 16-3/4" BSPT cr
0,16				3/4" NPT	(API)	V 16-3/4" NPT cr
0,17				G 1	(BSP)	V 16-1" cr
0,17				1" DIN EN 10226-1	(BSPT)	V 16-1" BSPT cr
0,17	19	3/4"	31	G 3/4	(BSP)	V 19-3/4" cr
0,17				3/4" DIN EN 10226-1	(BSPT)	V 19-3/4" BSPT cr
0,17				3/4" NPT	(API)	V 19-3/4" NPT cr
0,20				G 1	(BSP)	V 19-1" cr
0,21				1" DIN EN 10226-1	(BSPT)	V 19-1" BSPT cr
0,21	21	7/8"	31	G 1	(BSP)	V 21-1" cr
0,24	25	1"	37	G 1	(BSP)	V 25-1" cr
0,25				1" DIN EN 10226-1	(BSPT)	V 25-1" BSPT cr
0,25				1" NPT	(API)	V 25-1" NPT cr
0,11	13	1/2"	22	G 1/2	(BSP)	V 13-1/2" SS
0,12				1/2" NPT	(API)	V 13-1/2" NPT SS
0,14	16	5/8"	26	G 5/8	(BSP)	V 16-5/8" SS
0,15				G 3/4	(BSP)	V 16-3/4" SS
0,16				3/4" NPT	(API)	V 16-3/4" NPT SS
0,17	19	3/4"	31	G 3/4	(BSP)	V 19-3/4" SS
0,17				3/4" NPT	(API)	V 19-3/4" NPT SS
0,20				G 1	(BSP)	V 19-1" SS
0,24	25	1"	37	G 1	(BSP)	V 25-1" SS
0,25				1" NPT	(API)	V 25-1" NPT SS
0,27				G 1¼	(BSP)	V 25-1¼" SS
0,15	16	5/8"	26	G 3/4	(BSP)	V 16-3/4" NR
0,16				3/4" DIN EN 10226-1	(BSPT)	V 16-3/4" BSPT NR
0,17				G 1	(BSP)	V 16-1" NR
0,24	25	1"	37	G 1	(BSP)	V 25-1" NR
0,15	16	5/8"	26	G 3/4	(BSP)	V 16-3/4" NR cr
0,16				3/4" DIN EN 10226-1	(BSPT)	V 16-3/4" BSPT NR cr
0,17				G 1	(BSP)	V 16-1" NR cr
0,24	25	1"	37	G 1	(BSP)	V 25-1" NR cr

Raccords mâles, montage aisé. Conforme à la norme DIN EN 14424 et la norme allemande VG 95951. Pression nominale 25 bar. Résistance chimique, voir page 250.

Hose couplings (ferrule type) with male thread, suitable for self-assembly. Working pressure up to 25 bar. Meet EN 14424. Chemical resistance chart see page 250.

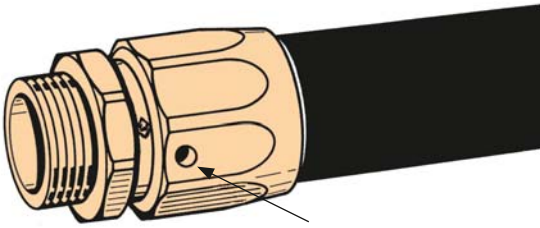

fenêtre de contrôle / *control opening*

Raccord mâle en laiton.

Type V

Hose tail and ferrule of brass

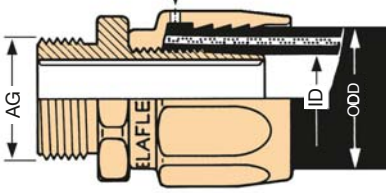

Raccord mâle en laiton chromé.

Type V-cr

Hose tail and ferrule of brass, chrome plated

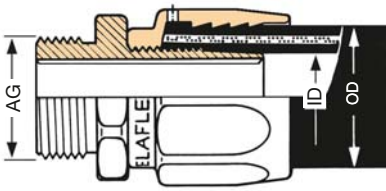

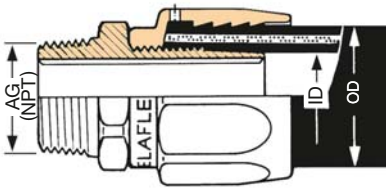

Embout en inox 1.4571. Douille en laiton chromé.

Type V-SS

Hose tail with male thread of stainless steel 1.4571. Ferrule of brass, chrome plated

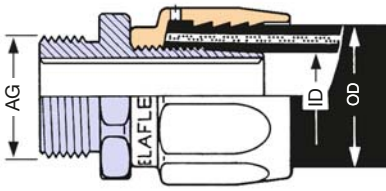

G = Filetage selon DIN EN ISO 228
G = acc. to EN ISO 228/BSP parallel

Raccord mâle, non démontable, monté en usine.

Raccord mâle en laiton (cr = chromé)

Type V-NR

Hose tail and ferrule of brass, (cr: chrome plated)

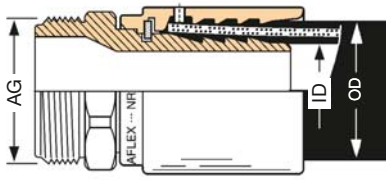

Factory assembled hose couplings (ferrule type), non-reattachable.

MODIFICATIONS TECHNIQUES RÉSERVÉES · COPIES ET IMPRESSIONS SEULEMENT AVEC NOTRE ACCORD. · *Specifications subject to change without notice · Copyright ELAFLEX*

Montage des raccords à douille · *Assembly Instructions Ferrule Type*

1

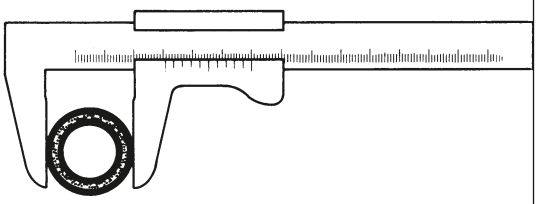

Avant de procéder au montage, vérifier que le diamètre extérieur du flexible correspond bien à la cote 'OD' au verso. Tolérance maximale ± 0,5 mm.

—

Before assembly please check whether the outer diameter of the hose conforms with the 'OD' measure listed overleaf. Maximum tolerance for safe assembly ± 0,5 mm

2

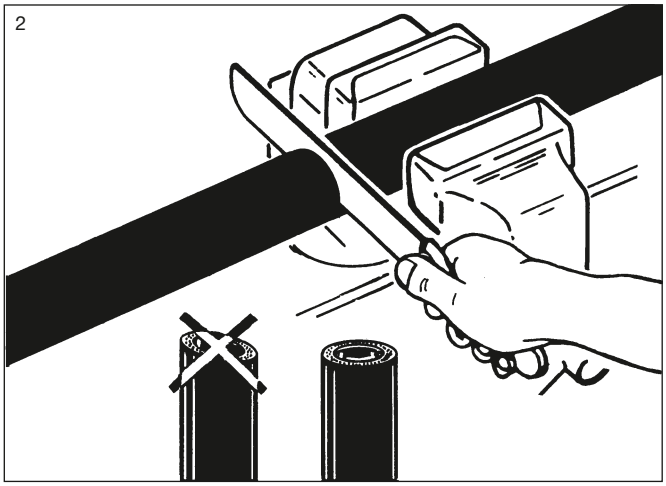

3

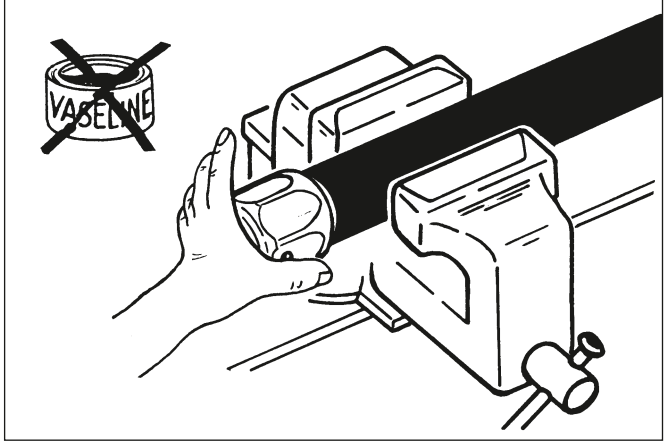

4

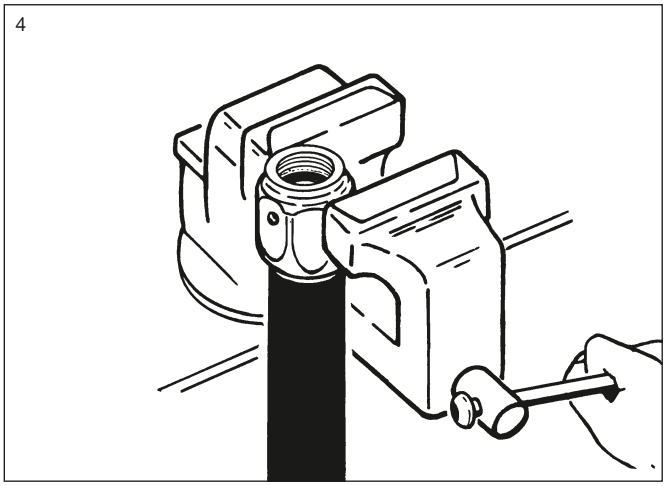

5

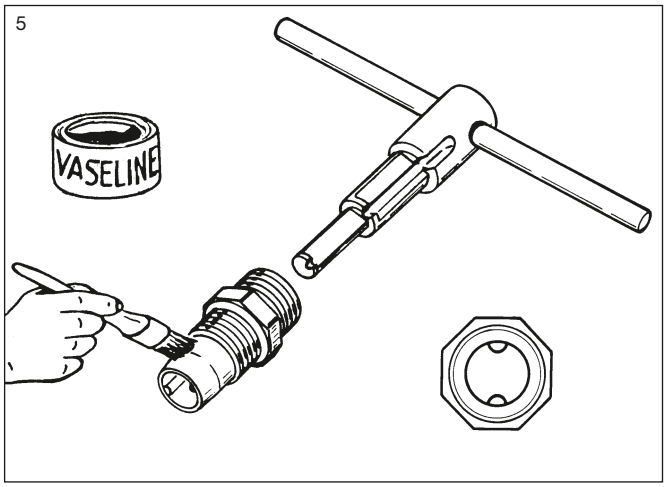

6

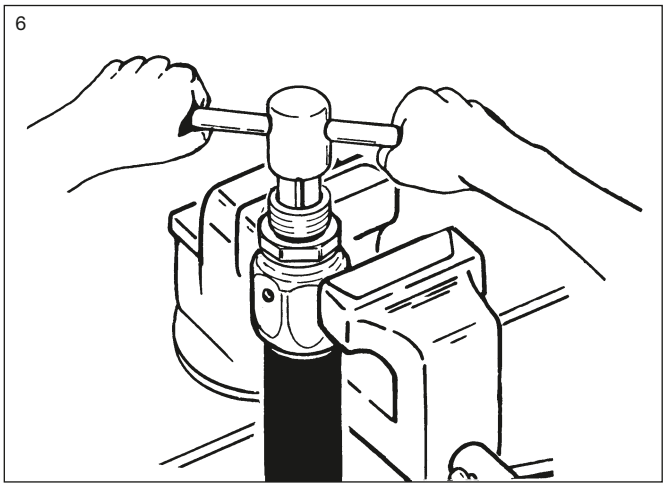

7

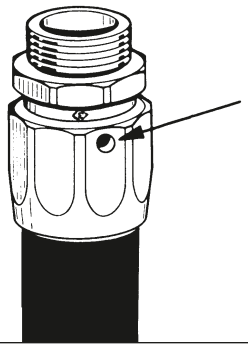

Après le montage du raccord, vérifier que le flexible est visible à travers la fenêtre de contrôle.

—

After assembly of the hose tail please check whether you can see the end of hose through the control opening

8

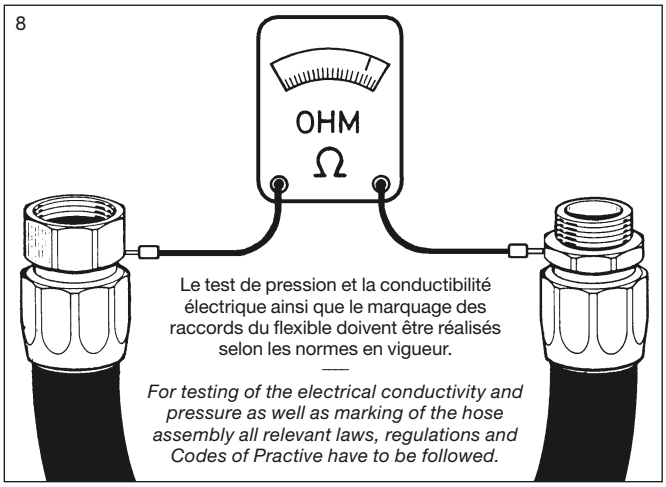

Le test de pression et la conductibilité électrique ainsi que le marquage des raccords du flexible doivent être réalisés selon les normes en vigueur.

—

For testing of the electrical conductivity and pressure as well as marking of the hose assembly all relevant laws, regulations and Codes of Practive have to be followed.

APPLICATIONS · MATERIAUX DOMAINE D'APPLICATION *Application · Materials*

POUR *For*

REFERENCE *Part Number* Type

ELAFLEX

MODIFICATIONS TECHNIQUES RÉSERVÉES · COPIES ET IMPRESSIONS SEULEMENT AVEC NOTRE ACCORD. · *Specifications subject to change without notice · Copyright ELAFLEX*

Type KS

GAINE DE PROTECTION KS en polyuréthane souple même à basse température et sert de protection derrière le raccord.

Le KS doit être installé avant le montage des raccords.

—

ANTI-KINKING SLEEVE KS *of low temperature flexible polyurethane. Effective protection of the hose section near to the fittings which is subject to bending strain.*

KS must be mounted prior to assembly of the hose fitting.

Pour	Référence
Flexibles/*Hoses* DN 16 OD max. 26 Ø	KS 16 noir/*black* — Autres couleurs sur demande — *Special colours on request*
Flexibles/*Hoses* DN 19 + DN 21 OD max. 31 Ø	KS 21 noir/*black* bleu/*blue* — Autres couleurs sur demande — *Special colours on request*

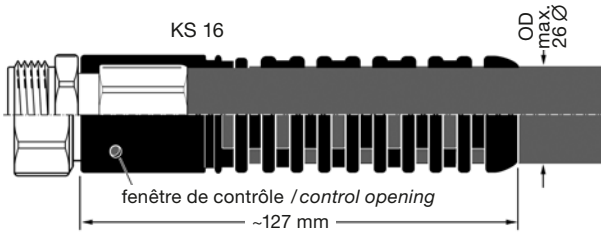

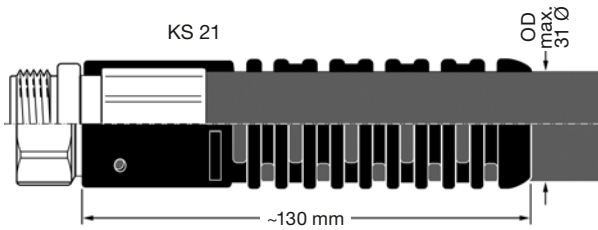

Type CS

GAINE D'IDENTIFICATION CS en polyuréthane. Durable, couleur résistante. Identification du type de carburant ou d´un logo.

La gaine **CS** se glisse sur la gaine **KS**. **Le CS peut se monter et se démonter ultérieurement.**

Possibilité d'impression d'une publicité ou d'un avertissement (voir au verso).

—

COLOUR SLEEVE CS *of low temperature flexible polyurethane. Durable and colour stable identification for fuel grade or company colour.*

CS *is pushed over the anti-kinking sleeve* ***KS*** *until it locks into place.* ***It can be retrofitted or disassembled.***

An imprint with advertisement or warnings is possible (see overleaf).

Pour	Référence
KS 16	CS 16 noir, bleu, vert, jaune, rouge, orange, autres couleurs — *black, blue, green, yellow, red, orange, special colours*
KS 21	CS 21 noir, bleu, vert, jaune, rouge, orange, autres couleurs — *black, blue, green, yellow, red, orange, special colours*

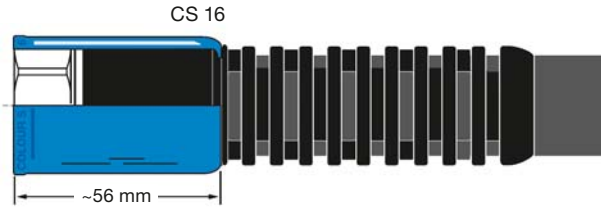

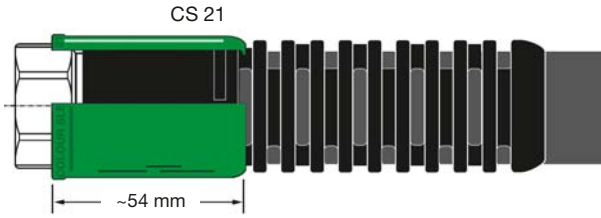

Type KTFM

GAINE DE PROTECTION KTFM avec fente longitudinale en polyuréthane. Souple même à basse température, gris foncé. Adapté pour montage ou démontage ultérieur.

—

ANTI-KINKING SLEEVE FOR SPRING MAST KTFM *with vertical slot, of cold flexible polyurethane (dark grey). Retrofitting possible.*

Pour	Référence
Flexibles/*Hoses* DN 16	KTFM 15

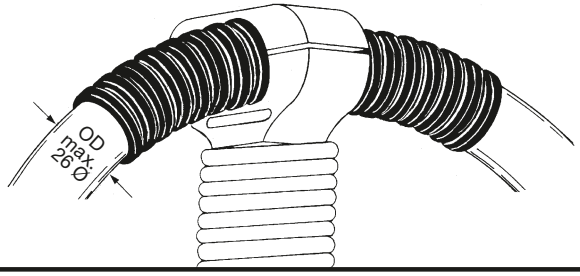

Impression des gaines d'identification

Les gaines ELAFLEX **type CS** servent à l'identification des carburants ou de l´entreprise.

Les gaines peuvent également servir de publicité avec une impression qui résiste aux hydrocarbures, voir exemples ci-dessous.

Possibilité de monter ultérieurement la gaine sur la gaine de protection KS.

Imprint on Colour Sleeves

*ELAFLEX Colour Sleeves **type CS** provide a clear emphasis on product grade or company colour.*

It is possible to print advertisement or messages on the colour sleeves, see examples below. The imprint is fuel resistant.

The Colour Sleeve can be retrofitted over the existing anti-kinking sleeve KS.

exemples CS 16 / examples CS 16

exemples CS 21 / *examples CS 21*

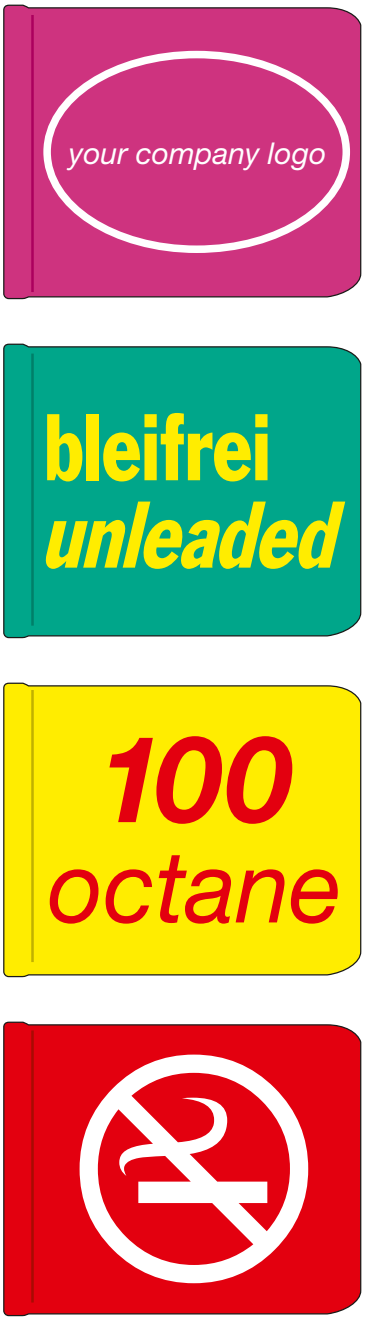

Pour commander nous indiquer :

- Type et couleur de la gaine
- Motif en format EPS ou dessin
- Quantité (minimum 250 pcs.).

For your order we need:

- *Type and colour of Colour Sleeve*
- *Design as EPS file or reproducable drawing*
- *Order quantity (minimum 250 pcs.).*

GROUPE 2 Section	POIDS Weight Approx. ≈ kg	ECROU FORME Nut Style Form	DIAMETRE NOMINAL Hose Size ID mm	ID in.	OD mm	FILETAGE TYPE+DIMENSION Thread Type + Size IG	REFERENCE Part Number Type
	0,3	K	25	1"	36 – 38	G 1 (BSP)	MX 25-1"
	0,3	K				G 1¼ (BSP)	MX 25-1¼"
	0,3	K	32	1¼"	43 – 45	G 1¼ (BSP)	MX 32-1¼"
	0,4	NK				G 1½ (BSP)	MX 32-1½"
	0,5	R				G 2 (BSP)	MX 32-2"
	0,5	NK	38	1½"	50 – 52	G 1½ (BSP)	MX 38-1½"
	0,6	R				G 2 (BSP)	MX 38-2"
	0,7	R	40	-	53 – 55	G 2 (BSP)	MX 40-2" *)
	0,8	R	50	2"	63 – 67	G 2 (BSP)	MX 50-2"
	0,9	R				G 2½ (BSP)	MX 50-2½"
	1,2	R	63	2½"	78 – 81	G 2½ (BSP)	MX 63-2½"
	1,2	K				2½" NPSH parallèle	MX 63-2½" NPSH
	1,5	R				G 3 (BSP)	MX 63-3"
	1,2	R	65	2½"	78 – 81	G 2½ (BSP)	(MX 65-2½")
	1,5	R				G 3 (BSP)	(MX 65-3")
	1,5	R	75	3"	89 – 92	G 3 (BSP)	MX 75-3"
	1,5	NK				3" NPSH parallèle	MX 75-3" NPSH
	1,9	F				5½" DIN 26017	MX 75-5½" Alu
	3,0	R	100	4"	115 – 118	G 4 (BSP)	MX 100-4"
	5,0	F				5½" DIN 26017	MX 100-5½"
	3,7	F				5½" DIN 26017	MX 100 5½" L
	2,0	F				5½" DIN 26017	MX 100-5½" Alu
	2,5	R				5½" DIN 26017	RMX 100-5½" Alu

1) *Joint en autres matières, par ex. pour eau chaude ou pour solvant voir page 228*
Other materials for seals, e.g. for hot water and solvents, see page 228

	0,3	K	25	1"	36 – 38	G 1 (BSP)	MX 25-1" SS
	0,3	K				G 1¼ (BSP)	MX 25-1¼" SS
	0,4	K				G 1½ (BSP)	MX 25-1½" SS
	0,4	K	32	1¼"	43 – 45	G 1¼ (BSP)	MX 32-1¼" SS
	0,5	K				G 1½ (BSP)	MX 32-1½" SS
	0,5	NK				G 2 (BSP)	MX 32-2" SS
	0,5	K	38	1½"	50 – 52	G 1½ (BSP)	MX 38-1½" SS
	0,7	NK				G 2 (BSP)	MX 38-2" SS
	0,8	NK	50	2"	63 – 67	G 2 (BSP)	MX 50-2" SS
	0,9	N				G 2½ (BSP)	MX 50-2½" SS
	1,1	N	63	2½"	78 – 81	G 2½ (BSP)	MX 63-2½" SS
	1,4	N	75	3"	89 – 92	G 3 (BSP)	MX 75-3" SS
	3,0	N	100	4"	115 – 118	G 4 (BSP)	MX 100-4" SS
	5,0	F				5½" DIN 26017	MX 100-5½" SS

ELAFLEX

Raccords femelles selon DIN EN 14420-5 avec demi-coquilles SPANNFIX réutilisables en aluminium matricé. Goupille et axe de charnière en acier inoxydable. Pression nominale jusqu'à 25 bar. Résistance chimique, voir page 250.

Hose couplings with female thread to EN 14420-5 with re-usable SPANNFIX pinned safety clamps of hot stamped aluminium. Pins of stainless steel. Working pressure up to 25 bar. Chemical resistance chart see page 250.

Embout et écrou en laiton matricé. Joint plat VD en polyuréthane[1].

Hose tail and union nut of hot stamped brass. Captive seal VD of polyurethane[1]

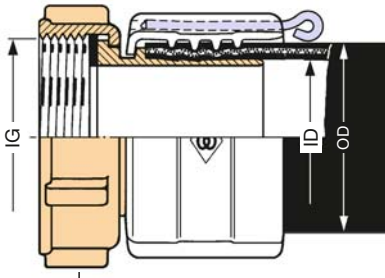

Forme R

*) DN 40 pas à la norme DIN EN 14420-5
DN 40 not in EN 14420-5

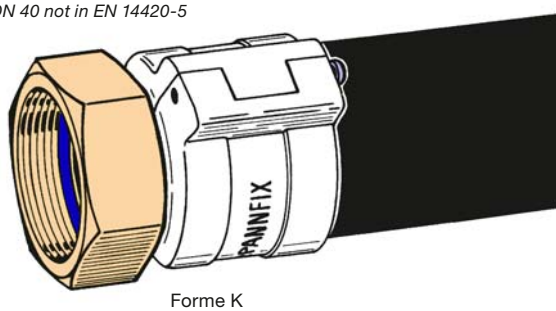

Forme K

Alu-Type (PN 10):
Embout et écrou en aluminium. Joint plat en polyuréthane.

Hose tail and union nut aluminium. Captive seal of PU

L-Type (PN 10):
Embout aluminium, écrou en laiton.

Hose tail aluminium, union nut of brass

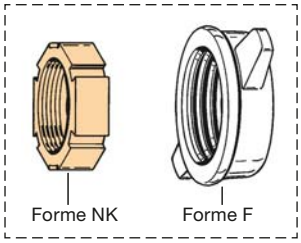
Forme NK Forme F

Embout en 1.4571 (1.4408). Ecrou en 1.4408, 1.4571 ou 1.4301. Joint en PTFE.

Hose tail of 1.4571 (1.4408). Union nut of 1.4408, 1.4571 or 1.4301. Seal of PTFE

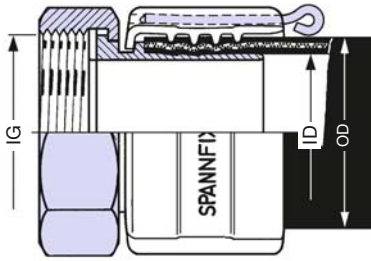

Forme K

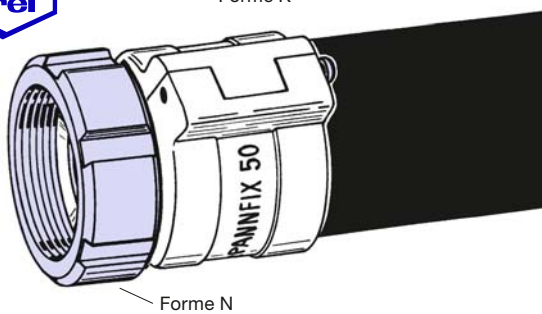

Forme N

G = filetage selon DIN EN ISO 228, dimensions voir page 236
G = acc. to EN ISO 228/BSP parallel, measurements see page 236

Pour l'avitaillement aviation, tous les raccords sont également disponibles en laiton étamé (référence : ... **Sn**). Pour de plus amples renseignements, voir Info 7.07.

*For aircraft refuelling, all brass hose couplings are also available as tin plated version (order number: ... **Sn**). For further details see information 7.07.*

MODIFICATIONS TECHNIQUES RÉSERVÉES · COPIES ET IMPRESSIONS SEULEMENT AVEC NOTRE ACCORD. · *Specifications subject to change without notice · Copyright ELAFLEX*

Raccords femelles SPANNFIX 'MX'

FEMALE HOSE COUPLINGS WITH SPANNFIX

Montage des raccords avec SPANNFIX

Le montage des demi-coquilles SPANNFIX s'effectue facilement et rapidement à l'aide d'un outil standard en procédant selon les illustrations ci-dessous. Au verso la colonne 'OD' indique le diamètre extérieur du flexible. Les SPANNFIX conviennent à tous les types de flexibles ELAFLEX dont les dimensions correspondent à la colonne « OD ». Les flexibles d'autres fabricants peuvent également être équipés avec des SPANNFIX dans la mesure où les dimensions correspondent aux flexibles ELAFLEX. La grande plage de serrage résulte du fait que les SPANNFIX possèdent d'importantes nervures sur leur face interne. Pour les flexibles plus épais, nous disposons d'un espace suffisant pour absorber la gomme extrudée sous l'effet de la pression de l'étau.

A observer : Le monteur des raccords est responsable du contrôle de la conductibilité électrique.

Démontage : Suivre les instructions 3 - 6 dans l'ordre inverse. L'extraction de la goupille ne s'effectue que dans un étau.

SPANNFIX NR (non-démontable - voir page 298)
Montage similaire au montage Spannfix. La goupille n'a pas d'ouverture et ne peut plus être enlevé après le montage. L´ouverture doit être fermée après le montage.

Assembling SPANNFIX Safety Clamps

The assembly of SPANNFIX safety clamps is an easy operation and can be done quickly and safely with common tools, see pictures. Please observe the column 'OD' on the catalogue pages, showing the minimum and maximum outer diameter of the hose (with the hose tail fitted). SPANNFIX safety clamps can be assembled to all ELAFLEX hoses within the indicated hose diameters. They can also be used with other manufacturer's hoses that meet the same dimensional and construction standards. The SPANNFIX safety clamp has been designed to meet modern day demand for hoses of braided reinforcement and thin wall construction. Due to their design with high gripping rings on the inner side, SPANNFIX cover a large clamping range. This design is different from similar clamps that have smooth inner walls that can allow a hose to slip under pressure from the vice.

***Please note**: The assembler is responsible for testing the electrical continuity of the hose assembly.*

***Disassembly**: Please see illustration 3 – 6 in reverse. Note the pin cannot be removed without using a vice.*

***SPANNFIX NR** non reusable (page 298)*
The locking pin does not have a head, therefore the pin can be driven into the locking rings and cannot be removed. It is recommended to 'burr' the hole after assembly. The assembly of the SPANNFIX NR safety clamp is the same as described previously.

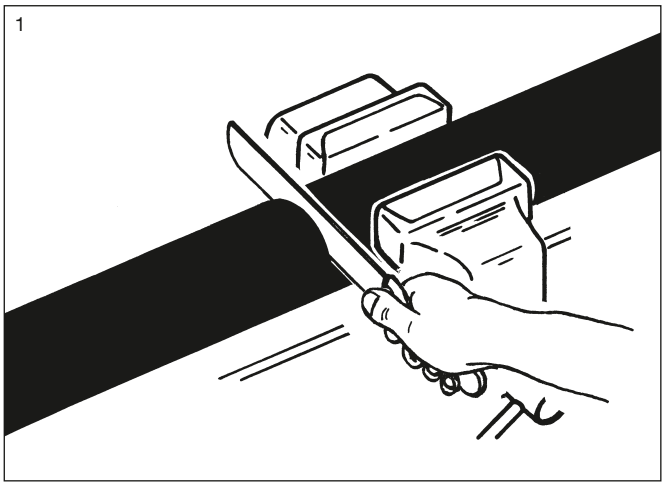

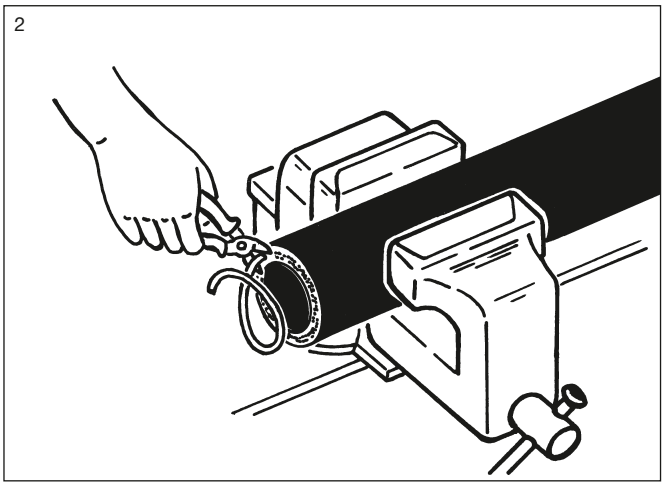

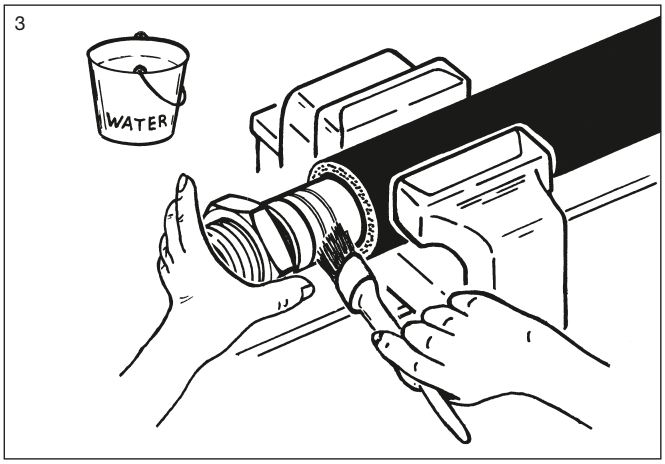

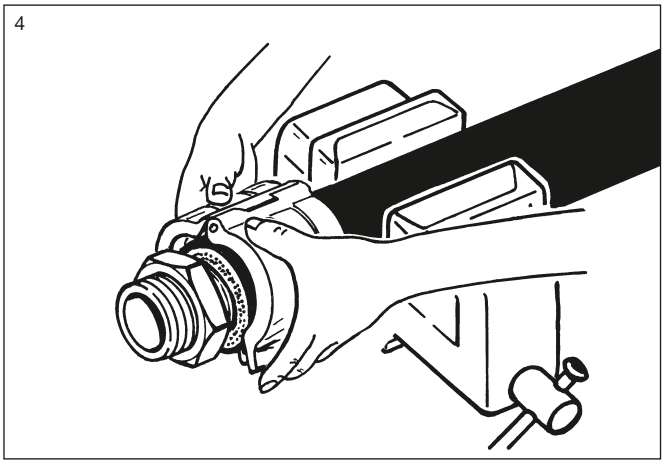

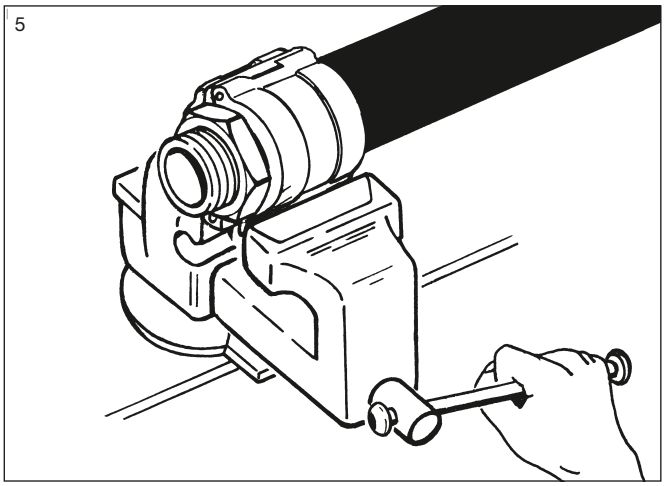

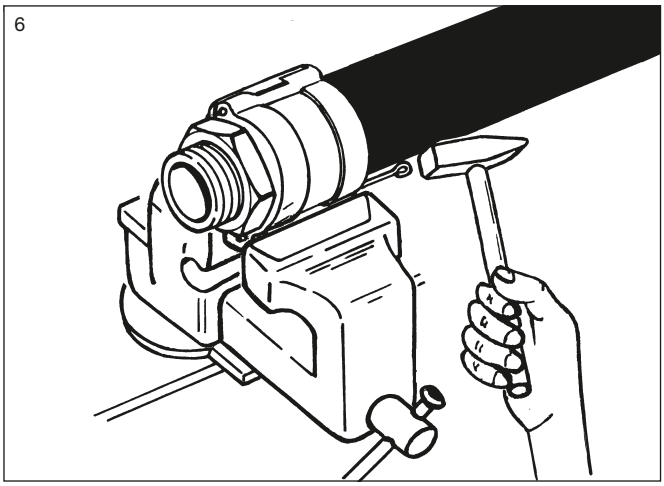

GROUPE 2 Section	POIDS Weight Approx. ≈ kg	ECROU FORME Tail End Form	DIAMETRE NOMINAL Hose Size ID mm	ID in.	OD mm	FILETAGE TYPE+DIMENSION Thread Type + Size AG	REFERENCE Part Number Type
	0,3	K	25	1"	36–38	G 1 (BSP)	VX 25-1"
	0,3	K				1" NPT (API)	VX 25-1" NPT
	0,3	K				G 1¼ (BSP)	VX 25-1¼"
	0,3	K	32	1¼"	43–45	G 1¼ (BSP)	VX 32-1¼"
	0,4	K				1¼" NPT (API)	VX 32-1¼" NPT
	0,4	K				G 1½ (BSP)	VX 32-1½"
	0,7	NK				G 2 (BSP)	VX 32-2"
	0,5	NK	38	1½"	50–52	G 1½ (BSP)	VX 38-1½"
	0,5	K				1½" NPT (API)	VX 38-1½" NPT
	0,6	NK				G 2 (BSP)	VX 38-2"
	0,6	K	40	-	53–56	G 2 (BSP)	VX 40-2" *)
	0,7	NK	50	2"	63–67	G 2 (BSP)	VX 50-2"
	0,7	NK				2" NPT (API)	VX 50-2" NPT
	0,8	NK				G 2½ (BSP)	VX 50-2½"
	1,2	NK	63	2½"	78–81	G 2½ (BSP)	VX 63-2½"
	1,3	NK				2½" NPT (API)	VX 63-2½" NPT
	1,3	NK				G 3 (API)	VX 63-3"
	1,2	NK	65	2½"	78–81	G 2½ (BSP)	(VX 65-2½")
	1,3	NK				G 3 (BSP)	(VX 65-3")
	1,3	N	75	3"	89–92	G 2½ (BSP)	VX 75-2½"
	1,3	NK				G 3 (BSP)	VX 75-3"
	1,6	NK				3" NPT (API)	VX 75-3" NPT
	2,7	NK	100	4"	115–118	G 4 (BSP)	VX 100-4"
	2,8	NK				4" NPT (API)	VX 100-4" NPT
	0,3	K	25	1"	36–38	G 1 (BSP)	VX 25-1" SS
	0,3	K				1" NPT (API)	VX 25-1" NPT SS
	0,4	K				G 1¼ (BSP)	VX 25-1¼" SS
	0,4	K	32	1¼"	43–45	G 1¼ (BSP)	VX 32-1¼" SS
	0,4	K				1¼" NPT (API)	VX 32-1¼" NPT SS
	0,4	K	38	1½"	50–52	G 1½ (BSP)	VX 38-1½" SS
	0,5	K				1½" NPT (API)	VX 38-1½" NPT SS
	0,5	NK				G 2 (BSP)	VX 38-2" SS
	0,5	NK	50	2"	63–67	G 2 (BSP)	VX 50-2" SS
	0,6	N				2" NPT (API)	VX 50-2" NPT SS
	0,8	N				G 2½ (BSP)	VX 50-2½" SS
	1,2	N	63	2½"	78–81	G 2½ (BSP)	VX 63-2½" SS
	1,3	N				2½" NPT (API)	VX 63-2½" NPT SS
	1,2	N				G 3 (BSP)	VX 63-3" SS
	1,0	NK	75	3"	89–92	G 3 (BSP)	VX 75-3" SS
	1,1	N				3" NPT (API)	VX 75-3" NPT SS
	2,5	NK	100	4"	115–118	G 4 (BSP)	VX 100-4" SS
	2,6	N				4" NPT (API)	VX 100-4" NPT SS

ELAFLEX

Raccords mâles réutilisables selon DIN EN 14420-5 avec demi-coquilles type SPANNFIX en aluminium matricé. Goupille et axe en acier inoxydable. Pression nominale jusqu'à 25 bar. Résistance chimique, voir page 250.

Hose couplings with male thread according to EN 14420-5 with re-usable SPANNFIX pinned safety clamps of hot stamped aluminium. Pins of stainless steel. Working pressure up to 25 bar. Chemical resistance chart see page 250.

Embout mâle en laiton matricé.

Hose tail with male thread of hot stamped brass

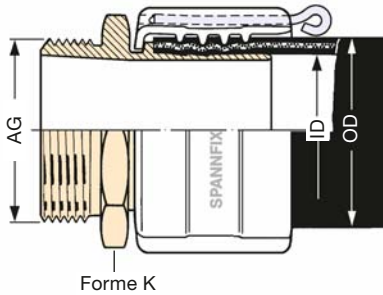

Forme K

*) DN 40 pas à la norme DIN EN 14420-5
DN 40 not in EN 14420-5

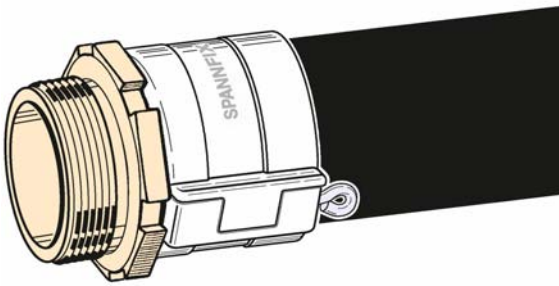

Forme NK

Embout mâle en acier inoxydable 1.4571 (1.4408).

Hose tail with male thread of stainless steel 1.4571 (1.4408)

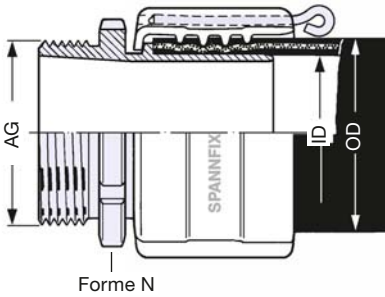

Forme N

EDELSTAHL Rostfrei

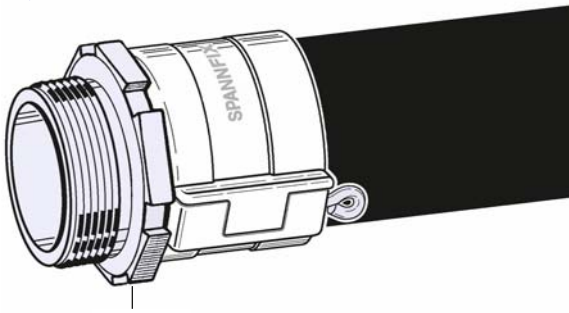

Forme NK

G = filetage selon DIN EN ISO 228, dimensions voir page 236
G = acc. to EN ISO 228/BSP parallel, measurements see page 236

MODIFICATIONS TECHNIQUES RÉSERVÉES · COPIES ET IMPRESSIONS SEULEMENT AVEC NOTRE ACCORD. · *Specifications subject to change without notice · Copyright ELAFLEX*

Pour l'avitaillement aviation, tous les raccords sont également disponibles en laiton étamé (référence: ... **Sn**). Pour de plus amples renseignements, voir Info 7.07.

*For aircraft refuelling, all brass hose couplings are also available as tin plated version (order number: ... **Sn**). For further details see information 7.07.*

Exécutions spéciales · *Special Types*

1

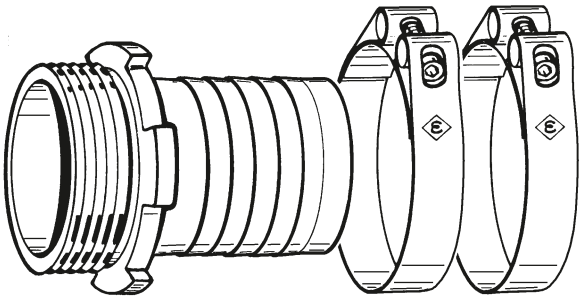

Embout mâle à queue annelée, fixation par colliers de serrage type SK. Exécution économique. Types disponibles V 50 - 2" **SK** et V 75 - 3" SK. Uniquement réservé aux applications non dangereuses comme par ex.. le transport de ciment et l'alimentation de bétail (flexibles sans spirale). **Non** compatible avec les flexibles d'avitaillement carburant, aviation ou marine, vapeur, GPL et autres véhiculant des produits chimiques dangereux.

—

*Hose tail moderately priced with male thread and serrated profile for the attachment by **SK** clamps. Types: V 50 - 2" SK and V 75 - 3" SK. Only suitable for non dangerous application e.g. cement or feeding stuff hoses without steel helix. **Not** suitable for aviation, marine, steam, hot bitumen, LPG hoses and dangerous chemicals. Max. working pressure 10 bar.*

2

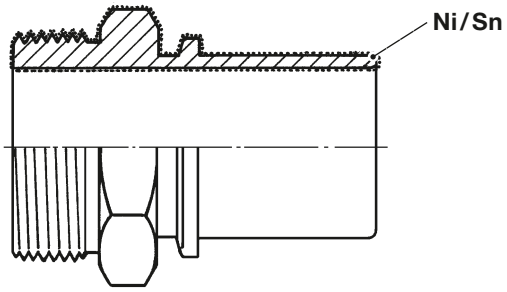

Embout en laiton pour fixation par demi-coquilles SPANNFIX ou SPANNLOC avec traitement de surface:

Ni = nickelage chimique (15 my) pour produits chimiques

Sn = étamage (12 – 18 my) pour l'avitaillement aviation et flexibles alimentaires

—

Brass hose tail for SPANNFIX or SPANNLOC safety clamps with additional surface protection:

Ni = *nickel-plated (15 my) for chemicals*

Sn = *tin-plated (12 – 18 my) for aviation hoses and food stuff hoses*

3

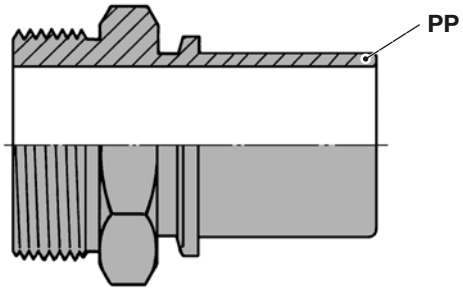

Embout en polypropylène, fixation par demi-coquilles SPANNFIX ou SPANNLOC, filetage mâle ou écrou. Utilisation sur les acides, en particulier l'acide chlorhydrique (voir liste de résistance page 250). Le polypropylène est un matériau thermoplastique, sa résistance mécanique et thermique est inférieure à celles des métaux. Pression de service max. 10 bar. En cas de doute nous consulter en précisant la nature du fluide, la température et pression de service. Livrable dans toutes les dimensions.

—

*Hose tails of polypropylene for SPANNFIX or SPANNLOC clamps, with male thread or for union nuts. Preferably used for acids, particularly hydrochloric acid (resistance chart see page 250). **Polypropylene** is a thermoplastic material and cannot be strained mechanically and themically the same way as metal. Max. working pressure 10 bar. In case of doubt please inquire with details about medium, temperature and pressure. Available in all sizes.*

4

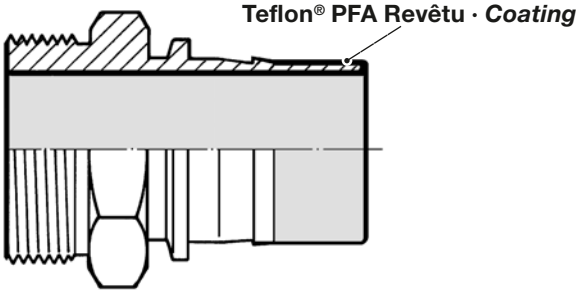

Embout en acier inoxydable 1.4408 / 1.4571 pour fixation par SPANNFIX ou SPANNLOC, cependant, avec un revêtement de Téflon® PFA lorsque le fluide est en contact (correspondant aux normes de la FDA). Détails voir Info 5.03. Est utilisisé lorsque l'acier inoxydable ne résiste pas à la corrosivité du fluide, par ex. chlore et chlorure de fer-III. Voir tableau de résistance page 250.
Couleur du revêtement : rouge. **Référence : ...SSE.**

—

***Hose tails** of stainless steel AISI 316 Ti / 316 L for SPANNFIX or SPANNLOC clamps. Surface **in contact with the medium additionally coated with Teflon® PFA** (corresponds to the FDA requirements). Details see Information 5.03. This type is used if stainless steel does not have a sufficient chemical resistance, i.e. for hydrochloric acid and iron-III-chloride. Resistance chart see page 250.*
*Colour of the coating: red. **Part Number: ... SSE**.*

5

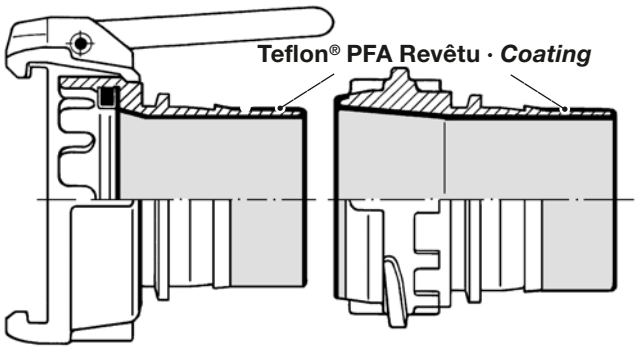

Raccord camion-citerne forme MK ou VK avec embout en acier inoxydable 1.4408 avec fixation SPANNFIX ou SPANNLOC, cependant, avec un revêtement de Téflon® PFA lorsque le fluide est en contact (correspondant aux normes de la FDA). Applications et résistance chimique, voir paragraphe 4.
Couleur du revêtement : rouge. **Référence : ...SSE.**

—

*Tank truck couplings form MK or VK with hose tail of stainless steel AISI 316 Ti for SPANNFIX or SPANNLOC clamps. Surface **in contact with the medium additionally coated with Teflon® PFA** (corresponds to the FDA requirements). Application and chemical resistance as described in picture 4.*
*Colour of coating: red. **Part Number: ... SSE**.*

GROUPE 2 Section	POIDS Weight Approx. ≈ kg	FORME ECROU Nut Style Forme	DIAMETRE NOMINAL Hose Size ID mm	ID in.	OD mm	FILETAGE TYPE+DIMENSION Thread Type + Size IG	REFERENCE Part Number Type
	0,5	K	13	½"	22 – 25	G ½ (BSP)	MC 13 – ½"
	0,5	K				G ¾ (BSP)	MC 13 – ¾"
	0,3	K	19	¾"	30 – 33	G ¾ (BSP)	MC 19 – ¾"
	0,3	K				G 1 (BSP)	MC 19 – 1"
	0,2	K	25	1"	36 – 39	G 1 (BSP)	MC 25 – 1"
	0,3	K				G 1¼ (BSP)	MC 25 – 1¼"
	0,3	K	32	1¼"	43 – 46	G 1¼ (BSP)	MC 32 – 1¼"
	0,4	NK				G 1½ (BSP)	MC 32 – 1½"
	0,5	NK	35	1⅜"	46 – 48	G 1½ (BSP)	MC 35 – 1½" *)
	0,6	R				G 2 (BSP)	MC 35 – 2" *)
	0,5	NK	38	1½"	50 – 53	G 1½ (BSP)	MC 38 – 1½"
	0,6	R				G 2 (BSP)	MC 38 – 2"
	0,7	R	40	-	53 – 56	G 2 (BSP)	MC 40 – 2" *)
	0,8	R	45	1¾"	58 – 61	G 2 (BSP)	MC 45 – 2" *)
	0,9	R	50	2"	63 – 67	G 2 (BSP)	MC 50 – 2"
	1,0	R				G 2½ (BSP)	MC 50 – 2½"
	1,3	R	63	2½"	78 – 82	G 2½ (BSP)	MC 63 – 2½"
	1,3	K				2 ½" NPSH parallel	MC 63 – 2½" NPSH
	1,6	R				G 3 (BSP)	MC 63 – 3"
	1,3	R	65	2½"	78 – 82	G 2½ (BSP)	(MC 65 – 2½")
	1,6	R				G 3 (BSP)	(MC 65 – 3")
	1,6	R	75	3"	89 – 94	G 3 (BSP)	MC 75 – 3"
	1,6	NK				3" NPSH parallel	MC 75 – 3" NPSH
	2,0	F				5½" DIN 26017	MC 75 – 5½" Alu
	3,6	R	100	4"	114 – 119	R 4 (BSP)	MC 100 – 4"
	5,6	F				5½" DIN 26017	MC 100 – 5½"
	4,3	F				5½" DIN 26017	MC 100 – 5½" L
	2,6	F				5½" DIN 26017	MC 100 – 5½" Alu
	3,1	R				5½" DIN 26017	RMC 100 – 5½" Alu

1) Joint en en autres matière, ex. pour eau chaude ou pour solvant voir verso
Other materials for seals, e.g. for hot water and solvents, see overleaf

	0,2	K	13	½"	22 – 25	G ½ (BSP)	MC 13 – ½" SS
	0,2	K				G ¾ (BSP)	MC 13 – ¾" SS
	0,3	K	19	¾"	30 – 33	G ¾ (BSP)	MC 19 – ¾" SS
	0,3	K				G 1 (BSP)	MC 19 – 1" SS
	0,3	K	25	1"	36 – 39	G 1 (BSP)	MC 25 – 1" SS
	0,3	K				G 1¼ (BSP)	MC 25 – 1¼" SS
	0,3	K				G 1½ (BSP)	MC 25 – 1½" SS
	0,4	K	32	1¼"	43 – 46	G 1¼ (BSP)	MC 32 – 1¼" SS
	0,5	K				G 1½ (BSP)	MC 32 – 1½" SS
	0,4	NK				G 2 (BSP)	MC 32 – 2" SS
	0,7	K	38	1½"	50 – 53	G 1½ (BSP)	MC 38 – 1½" SS
	0,7	NK				G 2 (BSP)	MC 38 – 2" SS
	0,8	NK	50	2"	63 – 67	G 2 (BSP)	MC 50 – 2" SS
	1,0	N				G 2½ (BSP)	MC 50 – 2½" SS
	1,2	N	63	2½"	78 – 82	G 2½ (BSP)	MC 63 – 2½" SS
	1,5	NK	75	3"	89 – 92	G 3 (BSP)	MC 75 – 3" SS
	3,6	N	100	4"	114 – 119	G 4 (BSP)	MC 100 – 4" SS
	5,6	F				5½" DIN 26017	MC 100 – 5½" SS

ELAFLEX

Raccord femelle selon DIN EN 14420-5 avec demi-coquilles réutilisable type Spannloc en aluminium matricé. Ecrous et vis en acier zingué chromé. Pression nominale jusqu'à 25 bar. Résistance chimique, voir page 250.

Hose couplings with female thread to EN 14420-5 with re-usable Spannloc bolted clamps of hot stamped aluminium. Bolts and nuts steel, zinc plated and chromated. Working pressure up to 25 bar. Chemical resistance chart see page 250.

Embout et écrou en laiton matricé. Joint plat VD en polyuréthane [1].

Hose tail and union nut of hot stamped brass. Captive seal VD polyurethane [1]

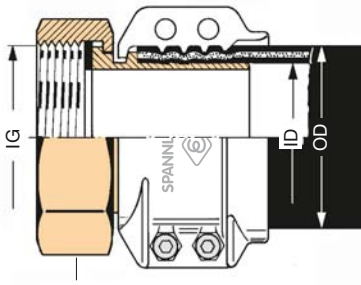

Forme K

*) DN 35/4045 pas à la norme DIN EN 14420-5
DN 35/40/45 not in EN 14420-5

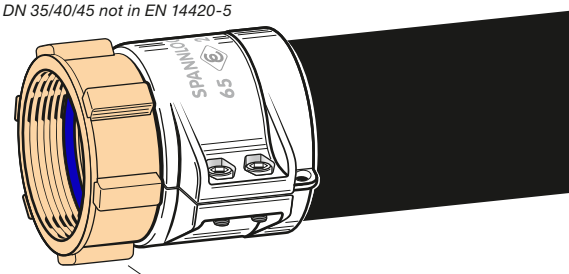

Forme R

Alu-Type (PN 10):
Embout et écrou en aluminium. Joint plat en polyuréthane.

Hose tail and union nut of aluminium. Captive seal of PU

L-Type (PN 10):
Embout aluminium, écrou en laiton.

hose tail aluminium, union nut of brass

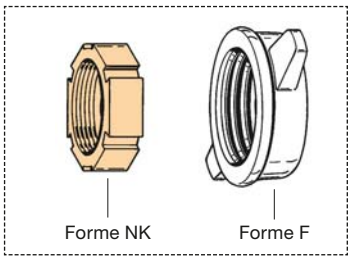
Forme NK Forme F

Embout en 1.4571 (1.4408). Ecrou en 1.4408, 1.4571 ou 1.4301. Joint plat en PTFE.

Hose tail of 1.4571 (1.4408). Union nut of 1.4408, 1.4571 or 1.4301. Seal of PTFE

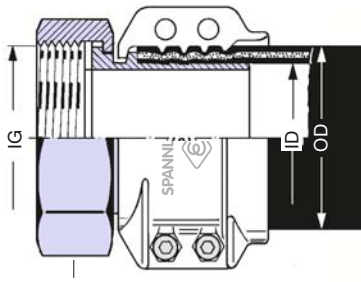

Forme K

EDELSTAHL Rostfrei

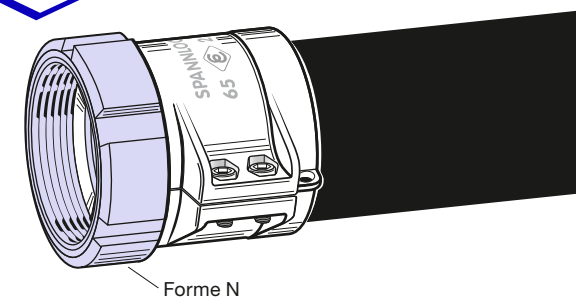

Forme N

G = Filetage selon DIN EN ISO 228, dimensions page 236
G = acc. to EN ISO 228/BSP parallel, measurements see page 236

MODIFICATIONS TECHNIQUES RÉSERVÉES · COPIES ET IMPRESSIONS SEULEMENT AVEC NOTRE ACCORD. · *Specifications subject to change without notice · Copyright ELAFLEX*

Exécutions spéciales · *Special Types*

1

Embout fixe fileté NPT femelle. Etanchéité au ruban Téflon. Au montage, le flexible doit être tourné autour de son axe. Livraison possible dans toutes les dimensions standards.
Référence: FSMC ... NPT.

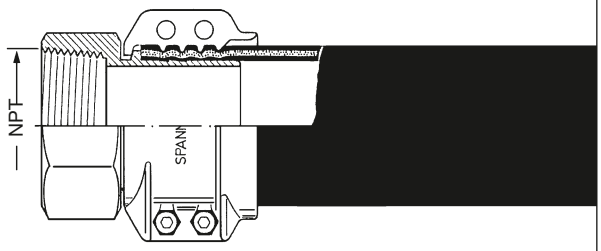

Hose tail with fixed female tapered thread (NPT). Sealing with PTFE tape. For assembling the hose must be axially turned. All standard sizes available.
Part Number: FSMC ... NPT.

2

Raccord femelle à bas prix pour flexible économique. Collet cranté pour montage avec collier type SK. Livraison possible dans toutes les dimensions standards.
Référence: M ... SK.

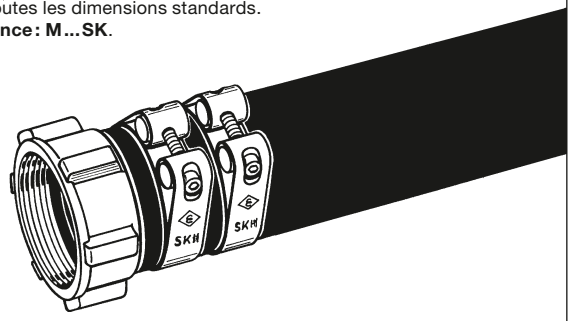

Moderately priced hose coupling with Union nut. Hose tail with serrations for SK-clamps. All standard sizes available.
Part Number: M ... SK.

3

Raccord 'Marine' selon VG 85281 en laiton matricé pour flexibles 63 ID x 79 OD. Avec filetage droit M 80 x 3 pour flexibles avitaillement carburants ou filetage gauche W 82 x 1/6 pour flexibles eau potable.
Référence: MC63-M80x3 ou MC63-W82x1/6L

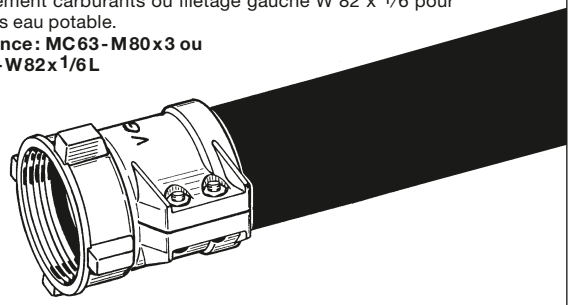

'Marine' hose coupling to VG 85281 of hot stamped brass for hoses 63 ID x 79 OD. With right-hand thread M80 x 3 for fuelling hoses or left-hand thread W82 x 1/6 left for portable water hoses.
Part Number: MC63-M80x3 or MC63-W82x1/6L

4

Jonction mâle en laiton matricé, selon VG 85281 pour raccordement de flexibles équipés de raccords 'Marine'. Livrables en M 80 x 3 droit ou W 82 x 1/6 gauche.
Référence: DN-M 80 x 3 ou DN-W 82 L.

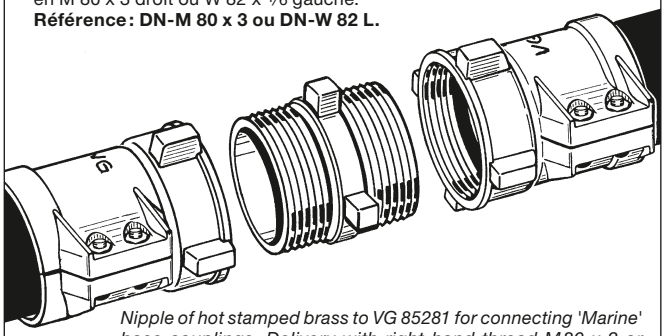

Nipple of hot stamped brass to VG 85281 for connecting 'Marine' hose couplings. Delivery with right-hand thread M80 x 3 or left-hand thread W82 x 1/6 left.
Part Number: DN-M 80 x 3 or DN-W 82 L.

Joints de rechange · *Spare Seals*

5

Joints
pour raccords femelles
—
Seals for hose couplings with union nut

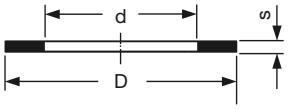

pour *for*	D mm	d mm	s mm	Matériau *Material*	Référence *Part Number*
G 1/2	20	13	2	PU ambre/*amber*	VD 20/13
				Thermopac/*green*	HBD 20/13
G 5/8	23	16	2	PU ambre/*amber*	VD 23/16
G 3/4	26	19	2	PU bleu/*blue*	VD 26/19
				Thermopac/*green*	HBD 26/19
				Teflon/PTFE	TD 26/19
M 30 x 1,5	30	21	2	PU ambre/*amber*	VD 30/21
G 1	33	24	2	PU bleu/*belu*	VD 33/24
				Thermopac/*green*	HBD 33/24
				Viton/FKM	ViD 33/24
				EPDM/EPT	EPD 33/24
				Teflon/PTFE	TD 33/24
G 1 1/4	42	34	2	PU ambre/*amber*	VD 42/34
				Thermopac/*green*	HBD 42/34
				Viton/FKM	ViD 42/34
				EPDM/EPT	EPD 42/34
				Teflon/PTFE	TD 42/34
G 1 1/2	48	39	2	PU bleu/*blue*	VD 48/39
				Thermopac/*green*	HBD 48/39
				Viton/FKM	ViD 48/39
				EPDM/EPT	EPD 48/39
				Teflon/PTFE	TD 48/39
G 1 3/4	54	44	2	PU ambre/*amber*	VD 54/44
G 2	60	49	2	PU bleu/*blue*	VD 60/49
				Thermopac/*green*	HBD 60/49
				Viton/FKM	ViD 60/49
				EPDM/EPT	EPD 60/49
				Teflon/PTFE	TD 60/49
Haltermann	72	58	3	PU ambre/*amber*	VD 72/58
G 2 1/2	76	63	2,5	PU bleu/*blue*	VD 76/63
				Thermopac/*green*	HBD 76/63
				Teflon/PTFE	TD 76/63
W 82 x 1/6	82	65	3	PU ambre/*amber*	VD 82/65
W 82 x 3	82	65	3	PU ambre/*amber*	VD 82/65
G 3	88	77	3	PU bleu/*blue*	VD 88/77
				Thermopac/*green*	HBD 88/77
				Viton/FKM	ViD 88/77
				EPDM/EPT	EPD 88/77
				Teflon/PTFE	TD 88/77
G 4	114	100	4	PU bleu/*blue*	VD 114/100
				Thermopac/*green*	HBD 114/100
				Viton/FKM	ViD 114/100
				EPDM/EPT	EPD 114/100
				Teflon/PTFE	TD 114/100
5 1/2" DIN 3799	140	102	3	PU ambre/*amber*	VD 140/102
				Thermopac/*green*	HBD 140/102
			6	NBR	PD 5 1/2
			3	Teflon/PTFE	TD 140/102

ELAFLEX

POIDS Weight Approx. ≈ kg	FORME ECROU Tail End Forme	DIAMETRE NOMINAL Hose Size ID mm	ID in.	OD mm	FILETAGE TYPE+DIMENSION Thread Type + Size AG	REFERENCE Part Number Type
0,4	K	13	½"	22 – 25	G ½ (BSP)	VC 13-½"
0,4	K				½" NPT (API)	VC 13-½" NPT
0,3	K	19	¾"	30 – 33	G ¾ (BSP)	VC 19-¾
0,3	K				¾" NPT (API)	VC 19-¾" NPT
0,3	K				G 1 (BSP)	VC 19 G 1"
0,3	K	25	1"	36 – 39	G 1 (BSP)	VC 25-1"
0,3	K				1" NPT (API)	VC 25-1" NPT
0,4	K				G 1¼ (BSP)	VC 25-1¼"
0,4	K	32	1¼"	43 – 46	G 1¼ (BSP)	VC 32-1¼"
0,5	K				1¼" NPT (API)	VC 32-1¼" NPT
0,5	K				G 1½ (BSP)	VC 32-1½"
0,5	NK	38	1½"	50 – 53	G 1½ (BSP)	VC 38-1½"
0,5	K				1½" NPT (API)	VC 38-1½" NPT
0,5	NK				G 2 (BSP)	VC 38-2"
0,6	K	40	–	53 – 56	G 2 (BSP)	VC 40-2"
0,9	K	45	1¾"	58 – 61	G 2 (BSP)	VC 45-2"
0,8	NK	50	2"	63 – 67	G 2 (BSP)	VC 50-2"
0,8	NK				2" NPT (API)	VC 50-2" NPT
0,9	NK				G 2½ (BSP)	VC 50-2½"
1,3	NK	63	2½"	78 – 82	G 2½ (BSP)	VC 63-2½"
1,4	NK				2½" NPT (API)	VC 63-2½" NPT
1,4	NK				G 3 (BSP)	VC 63-3"
1,3	NK	65	–	78 – 82	G 2½ (BSP)	(VC 65- 2½")
1,4	NK				G 3 (BSP)	(VC 65- 3")
1,4	NK	75	3"	89 – 94	G 2½ (BSP)	VC 75-2½"
1,4	NK				G 3 (BSP)	VC 75-3"
1,7	NK				3" NPT (API)	VC 75-3" NPT
1,4	NK	80	–	94 – 97	G 3 (BSP)	(VC 80-3")
3,3	NK	100	4"	114 – 119	G 4 (BSP)	VC 100-4"
3,4	NK				4" NPT (API)	VC 100-4" NPT
0,2	K	13	½"	22 – 25	G ½ (BSP)	VC 13-½" SS
0,3	K	19	¾"	30 – 33	G ¾ (BSP)	VC 19-¾" SS
0,3	K				¾" NPT (API)	VC 19-¾" NPT SS
0,3	K				G 1 (BSP)	VC 19-1" SS
0,3	K	25	1"	36 – 39	G 1 (BSP)	VC 25-1" SS
0,3	K				1" NPT (API)	VC 25-1" NPT SS
0,4	K				G 1¼ (BSP)	VC 25-1¼" SS
0,4	K	32	1¼"	43 – 46	G 1¼ (BSP)	VC 32-1¼" SS
0,5	K				1¼" NPT (API)	VC 32-1¼" NPT SS
0,5	K	38	1½"	50 – 53	G 1½ (BSP)	VC 38-1½" SS
0,5	K				1½" NPT (API)	VC 38-1½" NPT SS
0,5	N				G 2 (BSP)	VC 38-2" SS
0,8	NK	50	2"	63 – 67	G 2 (BSP)	VC 50-2" SS
0,9	N				2" NPT (API)	VC 50-2" NPT SS
1,0	N	63	2½"	78 – 82	G 2½ (BSP)	VC 63-2½" SS
1,2	N				2½" NPT (API)	VC 63-2½" NPT SS
1,3	N				G 3 (BSP)	VC 63-3" SS
1,4	NK	75	3"	89 – 94	G 3 (BSP)	VC 75-3" SS
1,9	N				3" NPT (API)	VC 75-3" NPT SS
3,3	NK	100	4"	114 – 119	G 4 (BSP)	VC 100-4" SS
3,3	N				4" NPT (API)	VC 100-4" NPT SS

Raccords mâles suivant DIN EN 14420-5 avec demi-coquilles réutilisables type Spannloc en aluminium matricé. Ecrous et vis en acier zingué et chromé. Pression nominale jusqu'à 25 bar. Résistance chimique, voir page 250.

—

Hose couplings with male thread acc. EN 14420-5 with reusable SPANNLOC bolted clamps of hot stamped aluminium. Bolts and nuts of steel zinc plated and chromated. Working pressure up to 25 bar. Chemical resistance chart see page 250.

Embout mâle en laiton matricé.

—

Hose tail with male thread of hot stamped brass

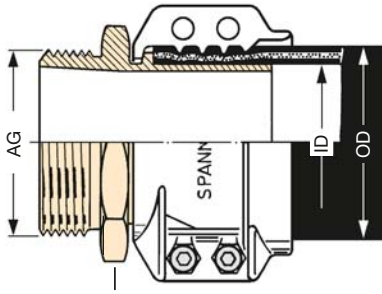

Forme K

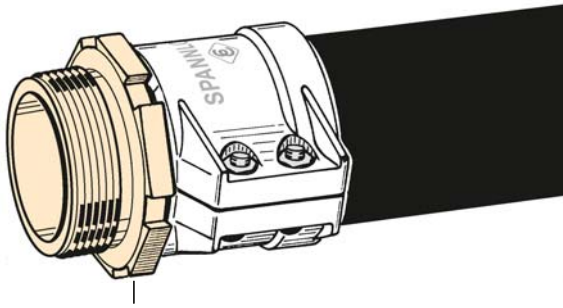

Forme NK

Embout mâle en acier inoxydable 1.4571 (1.4408).

—

Hose tail with male thread of stainless steel 1.4571 (1.4408)

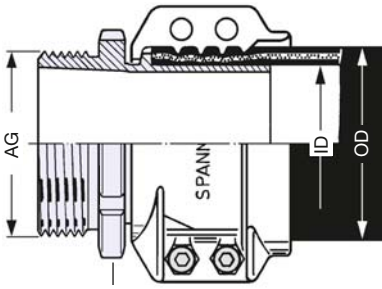

Forme N

EDELSTAHL Rostfrei

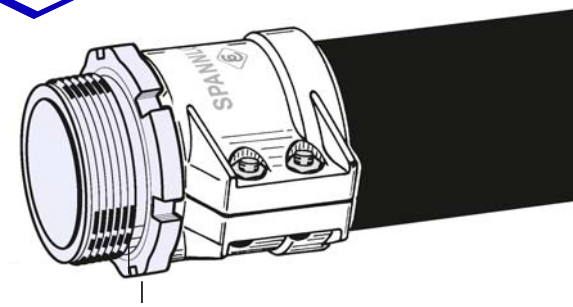

Forme NK

G = filetage selon DIN EN ISO 228, dimensions page 236
G = acc. to EN ISO 228/BSP parallel, measurements see page 236

Pour l'avitaillemen aviationt tous les raccords sont également disponible en laiton étamé (référence : ... **Sn**). Pour de plus amples renseignements, voir Info 7.07.

—

*For aircraft refuelling, all brass hose couplings are also available as tin plated version (order number: ... **Sn**). For further details see information 7.07.*

Raccord mâle SPANNLOC 'VC'

MALE HOSE COUPLINGS WITH SPANNLOC CLAMPS

MODIFICATIONS TECHNIQUES RÉSERVÉES · COPIES ET IMPRESSIONS SEULEMENT AVEC NOTRE ACCORD. · *Specifications subject to change without notice · Copyright ELAFLEX*

1985
Revision 9.2013 F

Montage des demi-coquilles SPANNLOC · *Assembly of SPANNLOC-Bolted Clamps*

1

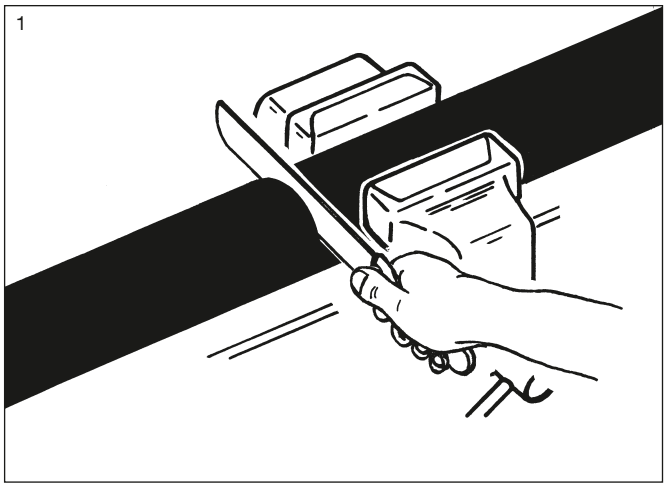

2

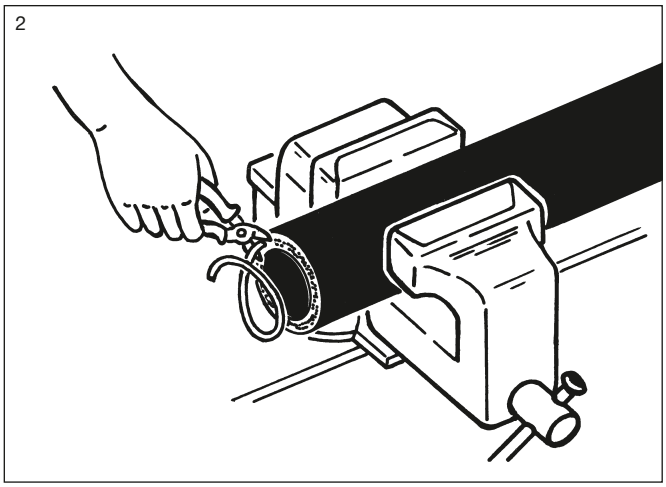

3

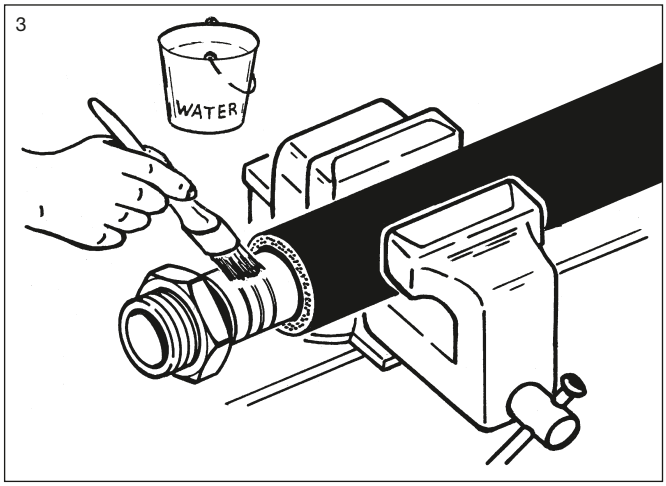

4

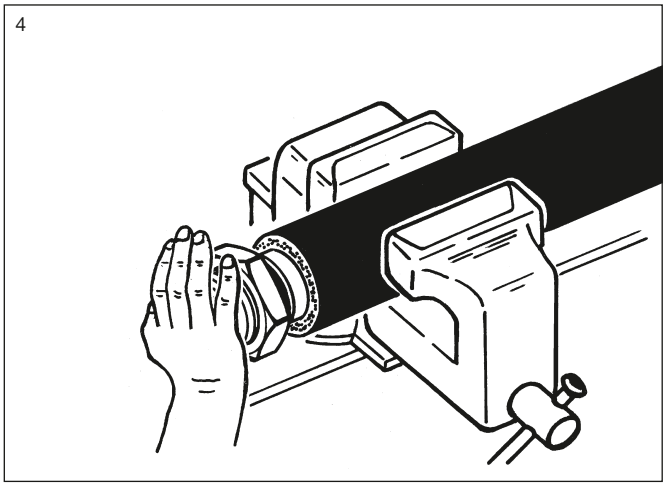

5

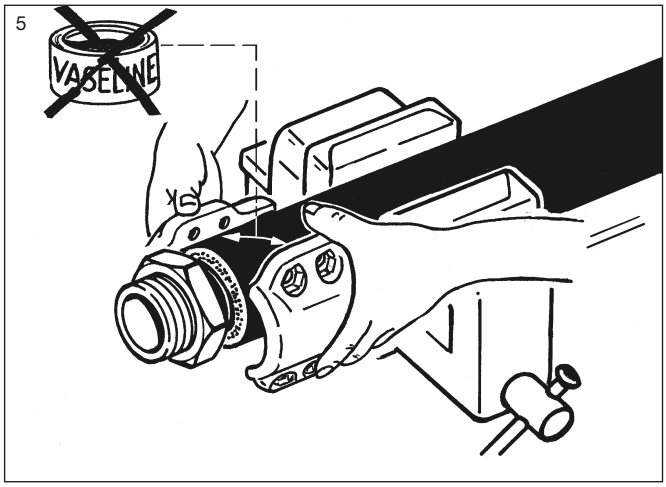

6

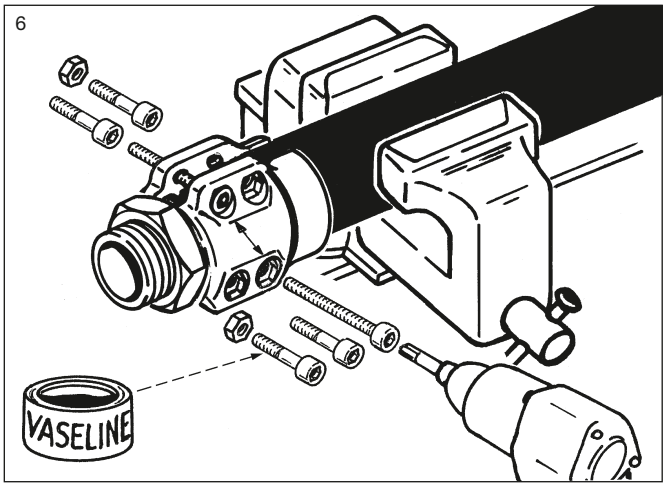

7

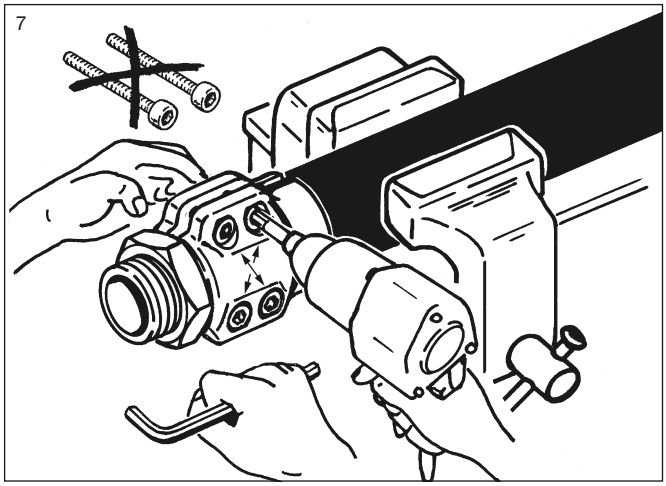

8

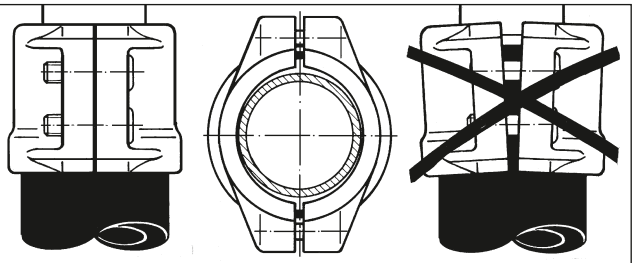

Après avoir retiré les vis de montage, les vis des Spannloc doivent être serrées fortement en croix. L'écart restant entre les coquilles doit être parallèle et identique des deux côtés du raccord.

—

After the disassembling of the long auxiliary screws firmly tighten the Spannloc screws crosswise. A remaining space between the clamps should be parallel.

MODIFICATIONS TECHNIQUES RÉSERVÉES · COPIES ET IMPRESSIONS SEULEMENT AVEC NOTRE ACCORD. · SPECIFICATIONS SUBJECT TO CHANGE WITHOUT NOTICE · COPYRIGHT ELAFLEX

GROUPE 2 Section	POIDS Weight Approx. ≈ kg	FILETAGE TYPE+DIMENSION Thread Type + Size Form	DIAMETRE NOMINAL For Hose Size ID mm	ID in.	OD mm	TYPE FIXATION Span Clamps Form	REFERENCE Part Number Type
	0,5 0,5	Rd 52 x 1/6" (48,2 mm ≥)	25	1"	36 – 38 36 – 39	Spannfix Spannloc	RMX 25 SS RMC 25 SS
	0,7 0,7	Rd 58 x 1/6" (54,2 mm ≥)	32	1¼"	43 – 45 43 – 46	Spannfix Spannloc	RMX 32 SS RMC 32 SS
	0,8 0,8	Rd 65 x 1/6" (61,2 mm ≥)	38	1½"	50 – 52 50 – 53	Spannfix Spannloc	RMX 38 SS RMC 38 SS
	1,1 1,2	Rd 78 x 1/6" (74,2 mm ≥)	50	2"	63 – 67 63 – 67	Spannfix Spannloc	RMX 50 SS RMC 50 SS
	1,9 2,0	Rd 95 x 1/6" (91,2 mm ≥)	63	2½"	78 – 81 78 – 82	Spannfix Spannloc	RMX 63 SS RMC 63 SS
	2,6 2,7	Rd 110 x 1/4" (104,3 mm ≥)	75	3"	89 – 92 89 – 94	Spannfix Spannloc	RMX 75 SS RMC 75 SS
	3,8 4,4	Rd 130 x 1/4" (124,3 mm ≥)	100	4"	115 – 118 114 – 119	Spannfix Spannloc	RMX 100 SS RMC 100 SS
	0,3 0,3	Rd 52 x 1/6" (52 mm ≥)	25	1"	36 – 38 36 – 39	Spannfix Spannloc	RVX 25 SS RVC 25 SS
	0,4 0,4	Rd 58 x 1/6" (58 mm ≥)	32	1¼"	43 – 45 43 – 46	Spannfix Spannloc	RVX 32 SS RVC 32 SS
	0,5 0,5	Rd 65 x 1/6" (65 mm ≥)	38	1½"	50 – 52 50 – 53	Spannfix Spannloc	RVX 38 SS RVC 38 SS
	0,6 0,7	Rd 78 x 1/6" (78 mm ≥)	50	2"	63 – 67 63 – 67	Spannfix Spannloc	RVX 50 SS RVC 50 SS
	1,1 1,2	Rd 95 x 1/6" (95 mm ≥)	63	2½"	78 – 81 78 – 82	Spannfix Spannloc	RVX 63 SS RVC 63 SS
	1,5 1,6	Rd 110 x 1/4" (110 mm ≥)	75	3"	89 – 92 89 – 94	Spannfix Spannloc	RVX 75 SS RVC 75 SS
	1,7 2,3	Rd 130 x 1/4" (130 mm ≥)	100	4"	115 – 118 114 – 119	Spannfix Spannloc	RVX 100 SS RVC 100 SS
		*) Pour commander les joints de rechange, compléter la référence avec la dimension et le matériau souhaité. Par exemple Perbunan, PTFE, viton, EPDM ou silicone. *) *Spare seals: Complete the Part No. with thread size and material*					RD . . . *)
	0,6 0,6	1¾" ACME (40,2 mm ≥)	25	1"	36 – 38 36 – 39	Spannfix Spannloc	ACMX 25-1¾" ACMC 25-1¾"
	0,8 0,8		32	1¼"	43 – 45 43 – 46	Spannfix Spannloc	ACMX 32-1¾" ACMC 32-1¾"
	1,5 1,6	2¼" ACME (53,1 mm ≥)	50	2"	63 – 67 63 – 67	Spannfix Spannloc	ACMX 50-2¼" ACMC 50-2¼"
	1,4 1,5	3¼" ACME (78,4 mm ≥)	50	2"	63 – 67 63 – 67	Spannfix Spannloc	ACMX 50-3¼" ACMC 50-3¼"
	2,8 2,9		75	3"	89 – 92 89 – 94	Spannfix Spannloc	ACMX 75-3¼" ACMC 75-3¼"
	0,3 0,3	1" NPT (29,7 mm ≥)	25	1"	36 – 38 36 – 39	Spannfix Spannloc	FSMX 25-1" NPT FSMC 25-1" NPT
	0,5 0,5		32	1¼"	43 – 45 43 – 46	Spannfix Spannloc	FSMX 32-1" NPT FSMC 32-1" NPT
	0,8 0,9	1¼" NPT (38,5 mm ≥)	50	2"	63 – 67 63 – 67	Spannfix Spannloc	FSMX 50-1¼" NPT FSMC 50-1¼" NPT
	1,0 1,1	2" NPT (56,6 mm ≥)	50	2"	63 – 67 63 – 67	Spannfix Spannloc	FSMX 50-2" NPT FSMC 50-2" NPT
	1,5 1,6		75	3"	89 – 92 89 – 94	Spannfix Spannloc	FSMX 75-2" NPT FSMC 75-2" NPT
		Raccords femelles pour pistolet GPL filetage ACME trapézoidale. *LP-gas thread connection with 'ACME' union nut and threaded tail*					
	0,3	1¾" ACME	25 + 32		AG = 1" NPT		M 1¾" ACM
	0,7	2¼" ACME	50		AG = 1¼" NPT		M 2¼" ACM
	1,3	3¼" ACME	50 + 75		AG = 2" NPT		M 3¼" ACM

Raccord de flexible à filet rond selon DIN 11851 pour produits alimentaires. Avec demi-coquilles Spannfix ou Spannloc en aluminium matricé. Pression de service jusqu'à 16 bar.

Hose couplings with special thread to DIN 11851 for foodstuffs. With Spannfix or Spannloc safety clamps of hot stamped aluminium. Working pressure up to 16 bar.

Embout en acier inoxydable 1.4571 (1.4301), écrou en 1.4301 (1.4307)

Form RM

Hose tail and nut of stainless steel

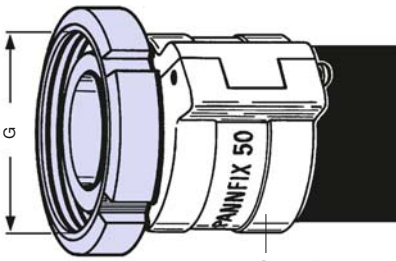

Forme Spannfix

alternativement nickelage chimique
alternatively also nickel plated

Embout mâle en acier inoxydable 1.4301 ou 1.4571. Joint RD en NBR bleu.

Form RV

Hose tail with male thread of stainless steel. Seal RD of NBR blue

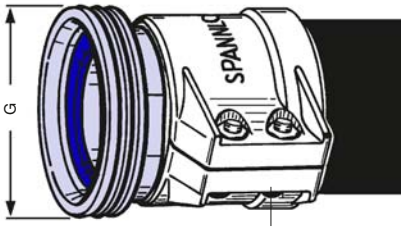

Forme Spannloc

alternativement en acier inoxydable
alternatively also of stainless steel

Joints en NBR bleu

Spare seals of NBR blue

Raccord femelle selon EN 14422 avec filetage ACME-trapézoidale pour GPL. Pression nominale jusqu'à 25 bar. Matériau voir ci-dessous.

Type ACM

Hose coupling acc. EN 14422 with ACME-thread for LP-gas. Working pressure up to 25 bar. Materials see below

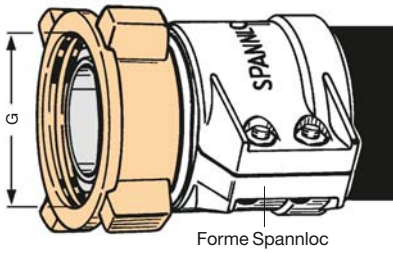

Forme Spannloc

Embout femelle conique fixe en acier galvanisé. Demi-coquilles en aluminium matricé.

Type FSM

Hose tail with fixed tapered female thread of carbon steel. Clamps of hot stamped aluminium

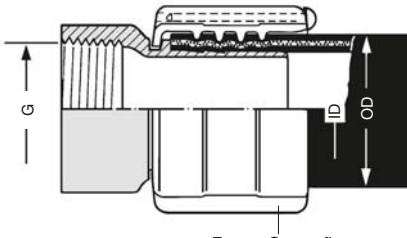

Forme Spannfix

Embout femelle en acier galvanisé. Ecrou en laiton matricé.

Threaded tail of carbon steel. Union nut of hot stamped brass, witout seal

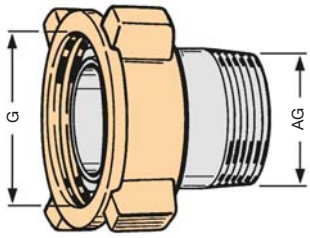

Différentes Unités de Dépression · *Different Units of Vacuum*

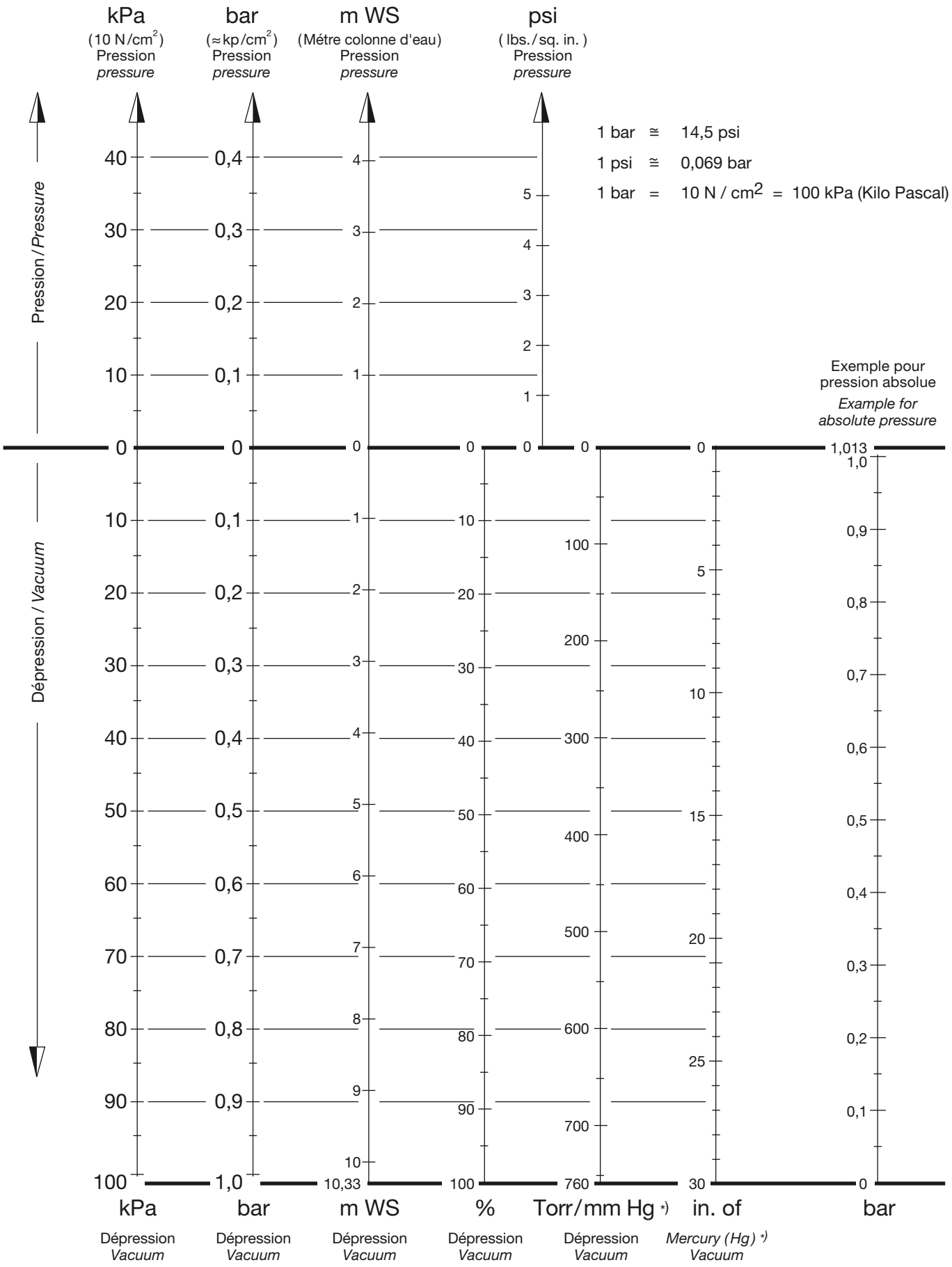

*) Hg = Colonne de mercure

GROUPE 2 Section	POIDS Weight Approx. ≈ kg	DIAMETRE NOMINAL For Hose Size ID mm	ID in.	OD mm	FILETAGE TYPE+DIMENSION Thread Type + Size IG / AG	TYPE FIXATION Span Clamps Forme	REFERENCE Part Number Type
	0,2	13	½"	22 – 25	G ½ (BSP)	Spannloc	SMC 13-½"
	0,3				G ¾ (BSP)	Spannloc	SMC 13-¾"
	0,3	19	¾"	30 – 33	G ¾ (BSP)	Spannloc	SMC 19-¾"
	0,3				G 1 (BSP)	Spannloc	SMC 19-1"
	0,3	25	1"	36 – 38	G 1 (BSP)	Spannfix	SMX 25-1"
	0,3			36 – 39	G 1 (BSP)	Spannloc	SMC 25-1"
	0,4			36 – 38	G 1¼ (BSP)	Spannfix	SMX 25-1¼"
	0,4			36 – 39	G 1¼ (BSP)	Spannloc	SMC 25-1¼
	0,4	32	1¼"	43 – 45	G 1¼ (BSP)	Spannfix	SMX 32-1¼
	0,4			43 – 46	G 1¼ (BSP)	Spannloc	SMC 32-1¼
	0,5			43 – 45	G 1½ (BSP)	Spannfix	SMX 32-1½"
	0,5			43 – 46	G 1½ (BSP)	Spannloc	SMC 32-1½"
	0,5	38	1½"	50 – 52	G 1½ (BSP)	Spannfix	SMX 38-1½"
	0,5			50 – 53	G 1½ (BSP)	Spannloc	SMC 38-1½"
	0,7	50	2"	63 – 67	G 2 (BSP)	Spannfix	SMX 50-2"
	0,8			63 – 67	G 2 (BSP)	Spannloc	SMC 50-2"
	1,9	63	2½"	78 – 81	G 2½ (BSP)	Spannfix	SMX 63-2½"
	2,0			78 – 82	G 2½ (BSP)	Spannloc	SMC 63-2½"
	2,6	75	3"	89 – 92	G 3 (BSP)	Spannfix	SMX 75-3"
	2,7			89 – 94	G 3 (BSP)	Spannloc	SMC 75-3"
	3,8	100	4"	115 – 118	G 4 (BSP)	Spannfix	SMX 100-4"
	4,4			114 – 119	G 4 (BSP)	Spannloc	SMC 100-4"
	4,9			115 – 118	G 5½ (DIN 3799)	Spannfix	SMX 100-5½"
	5,5			114 – 119	G 5½ (vieux DIN 11)	Spannloc	SMC 100-5½"
	0,2	13	½"	22 – 25	G ½ (BSP)	Spannloc	SVC 13 -½"
	0,2				1/2" NPT (API)	Spannloc	SVC 13 -½" NPT
	0,3	19	¾"	30 – 33	G ¾ (BSP)	Spannloc	SVC 19-¾"
	0,3				¾" NPT (API)	Spannloc	SVC 19-¾" NPT
	0,3				G 1 (BSP)	Spannloc	SVC 19-1"
	0,3				1" NPT (API)	Spannloc	SVC 19-1" NPT
	0,3	25	1"	36 – 38	G 1 (BSP)	Spannfix	SVX 25-1"
	0,3			36 – 39	G 1 (BSP)	Spannloc	SVC 25-1"
	0,3			36 – 38	1" NPT (API)	Spannfix	SVX 25-1" NPT
	0,3			36 – 39	1" NPT (API)	Spannloc	SVC 25-1" NPT
	0,4	32	1¼"	43 – 45	G 1¼ (BSP)	Spannfix	SVX 32-1¼"
	0,4			43 – 46	G 1¼ (BSP)	Spannloc	SVC 32-1¼"
	0,5			43 – 45	1¼" NPT (API)	Spannfix	SVX 32-1¼" NPT
	0,5			43 – 46	1¼" NPT (API)	Spannloc	SVC 32-1¼" NPT
	0,5	38	1½"	50 – 52	G 1½ (BSP)	Spannfix	SVX 38-1½"
	0,5			50 – 53	G 1½ (BSP)	Spannloc	SVC 38-1½"
	0,5			50 – 52	1½" NPT (API)	Spannfix	SVX 38-1½" NPT
	0,5			50 – 53	1½" NPT (API)	Spannloc	SVC 38-1½" NPT
	0,7	50	2"	63 – 67	G 2 (BSP)	Spannfix	SVX 50-2"
	0,8			63 – 67	G 2 (BSP)	Spannloc	SVC 50-2"
	0,8			63 – 67	2" NPT (API)	Spannfix	SVX 50-2" NPT
	0,9			63 – 67	2" NPT (API)	Spannloc	SVC 50-2" NPT
	1,2	63	2½"	78 – 81	G 2½ (BSP)	Spannfix	SVX 63-2½"
	1,3			78 – 82	G 2½ (BSP)	Spannloc	SVC 63-2½
	1,3			78 – 81	2½" NPT (API)	Spannfix	SVX 63-2½" NPT
	1,4			78 – 82	2½" NPT (API)	Spannloc	SVC 63-2½" NPT
	1,7	75	3"	89 – 92	G 3 (BSP)	Spannfix	SVX 75-3"
	1,8			89 – 94	G 3 (BSP)	Spannloc	SVC 75-3"
	1,9			89 – 92	3" NPT (API)	Spannfix	SVX 75-3" NPT
	2,0			89 – 94	3" NPT (API)	Spannloc	SVC 75-3" NPT
	2,7	100	4"	115 – 118	G 4 (BSP)	Spannfix	SVX 100-4"
	3,3			114 – 119	G 4 (BSP)	Spannloc	SVC 100-4"
	3,0			115 – 118	4" NPT (API)	Spannfix	SVX 100-4" NPT
	3,6			114 – 119	4" NPT (API)	Spannloc	SVC 100-4" NPT

ELAFLEX

Raccords de flexible en acier selon EN 14420-5, avec demi coquilles réutilisables Spannfix ou Spannloc en aluminium matricé. PS jusqu'à 25 bar. Utilisation sur le GPL, l'eau chaude et les applications mécaniques.

Hose couplings of steel according EN 14420-5, with re-usable Spannfix or Spannloc safety clamps of hot stamped aluminium. For L.P. gas, hot water and mechanical engineering applications.

Type SMX

Embout et écrou tournant en acier Zn/Cr Joint plat 'VD' en polyuréthanex *).

*Hose tail and union nut of steel Zn/Cr Captive and seal 'VD' of polyurethane *)*

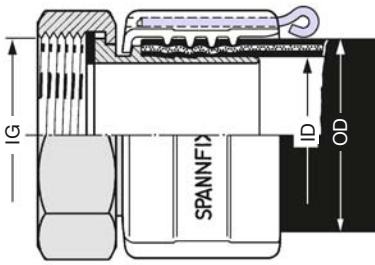

Forme Spannfix

Type SMC

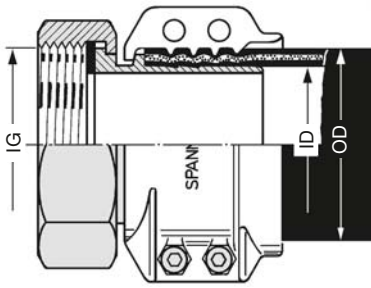

Forme Spannloc

Type SVX

Embout mâle avec face d'étanchéité en acier Zn/Cr (zingué et chromé).

Hose tail with male thread of carbon steel Zn/Cr (zinc plated and chromated)

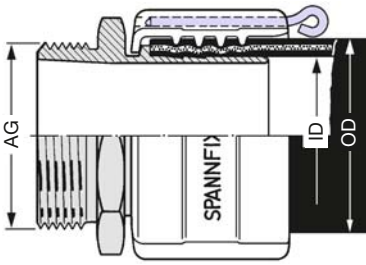

Forme Spannfix

Type SVC

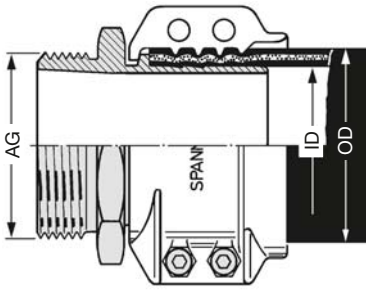

Forme Spannloc

*) Pour l'eau chaude et autres produits à haute température, utilisez les joints Thermopac (HBD). Joints de rechange 'VD' et 'HBD' voir page 228

*) *For hot water and other media with high temperatures use 'Thermopac' (HBD) seals. Spare seals 'VD' and 'HBD' see page 228*

G = Filetage selon DIN EN ISO 228, dimensions, voir page 236
G = acc. to EN ISO 228/BSP parallel, measurements see page 236

MODIFICATIONS TECHNIQUES RÉSERVÉES · COPIES ET IMPRESSIONS SEULEMENT AVEC NOTRE ACCORD. · *Specifications subject to change without notice · Copyright ELAFLEX*

Dimensions de filetages usuels · *Commonly Used Thread Measurements*

DIAMETRE EXTERIEUR *Outer Diameter* d mm	Forme	PAS *Pitch* Pmm	DIAMETRE INTERIEUR *Inner Diameter* D[1] mm	Forme	TYPE/ DIMENSION *Type/Size*	NORME *Standard*
18,9	1	1,6	17,5	2	3/4"-16 UNF	CSA B 1
20,6	3	1,8	18,3	4	1/2" NPT	ANSI B 1.20.1
20,9	1	1,8	18,8	2	G 1/2 (BSP)	DIN EN ISO 228
21,8	1	1,8	19,7	2	W 21,8 x 1/4" links	DIN 477
22,9	1	1,8	20,8	2	G 5/8 (BSP)	DIN EN ISO 228
25,9	3	1,8	24,2	2	3/4" BSPT	BS 21 / DIN EN 10226
26	3	1,8	23,6	4	3/4" NPT	ANSI B 1.20.1
26,4	1	1,8	24,2	2	G 3/4 (BSP)	DIN EN ISO 228
30	1	1,5	26,2	2	M 30 x 1,5	DIN 13
32,5	3	2,2	29,7	4	1" NPT	ANSI B 1.20.1
32,7	3	2,3	30,4	2	1" BSPT	BS 21 / DIN EN 10226
33,2	1	2,3	30,4	2	G 1 (BSP)	DIN EN ISO 228
41,2	3	2,3	39,1	2	1¼" BSPT	BS 21 / DIN EN 10226
41,2	3	2,2	38,4	4	1¼" NPT	ANSI B 1.20.1
41,9	1	2,3	39,1	2	G 1¼ (BSP)	DIN EN ISO 228
44	5	6	40,2	6	Rd 44 x 1/6	DIN 405
44,4	7	6,4	38,2	8	1¾" ACME	ASME B 1.5
45	1	1,5	40,2	2	M 45 x 1,5	DIN 13
47,1	3	2,3	45	2	1½" BSPT	BS 21 / DIN EN 10226
47,2	3	2,2	44,5	4	1½" NPT	ANSI B 1.20.1
47,8	1	2,3	45	2	G 1½ (BSP)	DIN EN ISO 228
52	5	4,2	48,2	6	Rd 52 x 1/6	DIN 405
53,5	1	2,3	51	2	G 1¾ (BSP)	DIN EN ISO 228
57	7	8,5	48,7	8	2¼" ACME	ASME B 1.5
58	5	4,2	54,2	6	Rd 58 x 1/6	DIN 405
58,8	3	2,3	56,8	2	2" BSPT	BS 21 / DIN EN 10226
59,2	3	2,2	56,6	4	2" NPT	ANSI B 1.20.1
59,5	1	2,3	56,8	2	G 2 (BSP)	DIN EN ISO 228
59,7	1	2,2	57,6	2	2" NPSH / NPSM	ASME B 1.20.7
65	5	4,2	61,2	6	Rd 65 x 1/6	DIN 405
65,7	1	2,3	63	2	G 2¼ (BSP)	DIN EN ISO 228
71,4	3	3,2	67,6	4	2½" NPT	ANSI B 1.20.1
72,1	1	3,2	69	2	2½" NPSH / NPSM	ASME B 1.20.7
72,8	1	4,2	68,7	2	'Haltermann'	
74,2	3	2,3	72,4	2	2½" BSPT	BS 21 / DIN EN 10226
75	1	2,3	72,4	2	G 1/2 (BSP)	DIN EN ISO 228
76	1	2,3	73,8	2	SK 4	Shell - NL
78	5	4,2	74,2	6	Rd 78 x 1/6	DIN 405
80	1	3	76,1	2	M 80 x 3	DIN 13
81,5	1	2,3	78,7	2	G 2¾ (BSP)	DIN EN ISO 228
81,9	1	4,2	77	2	W 82 x 1/6	VG 85 280
82,5	7	12,7	78,4	8	3¼" ACME	ASME B 1.5
84,5	1	3,2	81,5	2	85 x 1/8"	Esso
86,7	3	2,3	85	2	3" BSPT	BS 21 / DIN EN 10226
87,2	3	3,2	83,5	4	3" NPT	ANSI B 1.20.1
88	1	2,3	85	2	G 3 (BSP)	DIN EN ISO 228
88	1	3,2	84,9	2	3" NPSH / NPSM	ASME B 1.20.7
95	5	4,2	91,2	6	Rd 95 x 1/6	DIN 405
100	5	4,2	96,2	6	Rd 100 x 1/6	DIN 405
100,2	1	2,3	97,5	2	G 3½ (BSP)	DIN EN ISO 228
107	5	8	100	6	Filet rond 80	NF E 29 - 579
110	5	6,4	104,3	6	Rd 110 x 1/4	DIN 405
111,6	3	2,3	110,1	2	4" BSPT	BS 21 / DIN EN 10226
112,4	3	3,2	108,8	4	4" NPT	ANSI B 1.20.1
113	1	2,3	110,1	2	G 4 (BSP)	DIN EN ISO 228
113,4	1	3,2	110,2	2	4" NPSH / NPSM	ASME B 1.20.7
114,3	1	8,8	103	2	Ww 4½" (Whitworth)	AG/mâle = DIN 6602 (DIN 11) IG/femelle = DIN 3799/DIN 26017 (DIN 11)
130	5	6,4	124,3	2	Rd 130 x 1/4	DIN 405
131	5	10	122	6	Filet rond 100	NF E 29 - 579
138,4	1	3,2	135,5	2	G 5 (BSP)	DIN EN ISO 228
139,7	1	9,7	127,5	2	Ww 5½" (Whitworth)	AG/mâle = DIN 6602 (DIN 11) IG/femelle = DIN 3799/DIN 26017 (DIN 11)

Forme 1

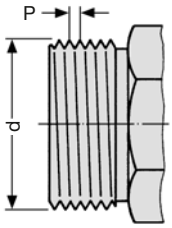

Filetage gaz cylindrique (BSP), wagon citerne et pas métrique, non étanches aux filets.

Forme 2

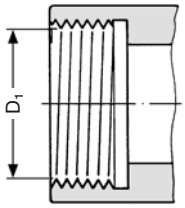

Pipe thread (BSP parallel), rail car – and fine thread, with flat sealing surface, not thread sealing

Forme 3

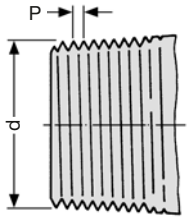

Filetage conique, étanche aux filets par ex. avec ruban PTFE, est livrable uniquement en taraudage fixe.

Forme 4

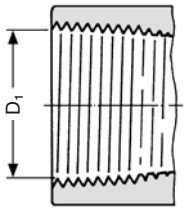

Tapered pipe thread, thread sealing e.g. with PTFE tape, therefore not available with swiveling nut, only as fixed female thread

Forme 5

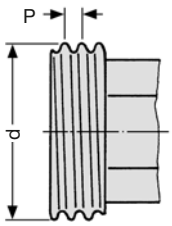

Filet rond selon DIN 405.

Forme 6

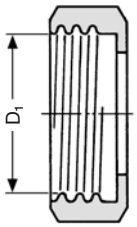

Knuckle thread acc. DIN 405

Forme 7

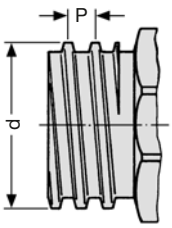

Filetage trapézoidal américain ACME pour GPL.

Forme 8

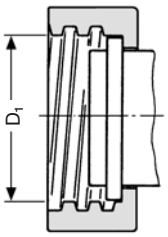

American thread ACME (trapezoidal) for LP-gas

GROUPE 2 Section	POIDS Weight Approx. ≈ kg	DIAMETRE NOMINAL For Hose Size ID mm	ID in.	OD mm	FILETAGE TYPE+DIMENSION Thread Type + Size IG / AG		REFERENCE Part Number Type
	0,5	13	1/2"	24 – 27	G 1/2	(BSP)	SMS 13-1/2"
	0,5				G 3/4	(BSP)	SMS 13-3/4"
	0,8	19	3/4"	32 – 35	G 3/4	(BSP)	SMS 19-3/4"
	0,9				G 1	(BSP)	SMS 19-1"
	1,0	25	1"	39 – 42	G 1	(BSP)	SMS 25-1"
	1,0				G 1¼	(BSP)	SMS 25-1¼"
	1,4	32	1¼"	47 – 50	G 1¼	(BSP)	SMS 32-1¼"
	1,5				G 1½	(BSP)	SMS 32-1½"
	1,9	38	1½"	53 – 56	G 1½	(BSP)	SMS 38-1½"
	2,4	50	2"	67 – 70	G 2	(BSP)	SMS 50-2"
	0,5	13	1/2"	24 – 27	G 1/2	(BSP)	MS 13-1/2"
	0,5				G 3/4	(BSP)	MS 13-3/4"
	0,8	19	3/4"	32 – 35	G 3/4	(BSP)	MS 19-3/4"
	0,9				G 1	(BSP)	MS 19-1"
	1,0	25	1"	39 – 42	G 1	(BSP)	MS 25-1"
	1,0				G 1¼	(BSP)	MS 25-1¼"
	1,5	32	1¼"	47 – 50	G 1¼	(BSP)	MS 32-1¼"
	1,9	38	1½"	53 – 56	G 1½	(BSP)	MS 38-1½"
	2,4	50	2"	67 – 70	G 2	(BSP)	MS 50-2"
	0,5	13	1/2"	24 – 27	1/2"	(BSPT)	SVS 13-1/2"
	0,5				1/2" NPT	(API)	SVS 13-1/2" NPT
	0,8	19	3/4"	32 – 35	3/4"	(BSPT)	SVS 19-3/4"
	0,8				3/4" NPT	(API)	SVS 19-3/4" NPT
	0,9	25	1"	39 – 42	1"	(BSPT)	SVS 25-1"
	1,0				1" NPT	(API)	SVS 25-1" NPT
	1,4	32	1¼"	47 – 50	1¼"	(BSPT)	SVS 32-1¼"
	1,5				1¼" NPT	(API)	SVS 32-1¼" NPT
	1,9	38	1½"	53 – 56	1½"	(BSPT)	SVS 38-1½"
	2,0				1½" NPT	(API)	SVS 38-1½" NPT
	2,3	50	2"	67 – 70	2"	(BSPT)	SVS 50-2"
	2,4				2" NPT	(API)	SVS 50-2" NPT
	0,5	13	1/2"	24 – 27	1/2"	(BSPT)	VS 13-1/2"
	0,5				1/2" NPT	(API)	VS 13-1/2" NPT
	0,8	19	3/4"	32 – 35	3/4"	(BSPT)	VS 19-3/4"
	0,8				3/4" NPT	(API)	VS 19-3/4" NPT
	0,9	25	1"	39 – 42	1"	(BSPT)	VS 25-1"
	1,0				1" NPT	(API)	VS 25-1" NPT
	1,4	32	1¼"	47 – 50	1¼"	(BSPT)	VS 32-1¼"
	1,9	38	1½"	53 – 56	1½"	(BSPT)	VS 38-1½"
	2,4	50	2"	67 – 70	2"	(BSPT)	VS 50-2"
	2,2	DN 25			G 1	(BSP)	KWB 1

Raccord à étrier pour raccordement de flexibles pour vapeur saturée sur les anciennes chaudières de locomotive.

Coupling device for the connection of saturated steam hoses with the heat up system of railroad tank cars.

ELAFLEX

Raccords vapeur en acier selon EN 14423. Avec demi coquilles resserrables en laiton matricé*). Pour vapeur, air comprimé, oxygène, huiles jusqu'à 25 bar. Ne convient pas pour l'ammoniac en raison de la présence de laiton.

—

Steam hose couplings of steel acc. EN 14423. With bolted clamps of hot stamped brass). Application: Hoses for saturated steam up to 220°C, compressed air, oxygen, oils up to 25 bar W.P. Not suitable for ammonia because of incompatibility with brass.*

Raccord femelle en acier zingué chromé. Joint plat HBD en Thermopac.

—

Hose tail and union nut of steel Zn/Cr. Gasket HBD of Thermopac

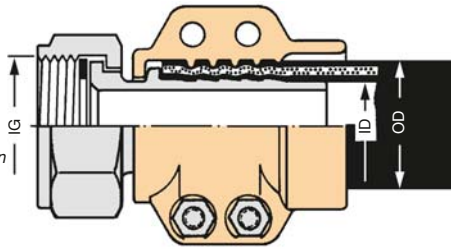

Type SMS

Raccord femelle en laiton matricé. Joint plat HBD en Thermopac.

—

Hose tail and union nut of hot stamped brass. Gasket HBD of Thermopac

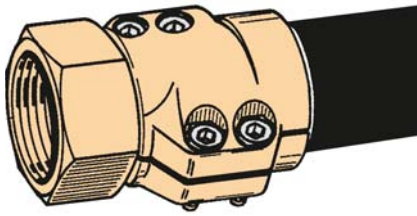

G = Filetage selon DIN EN ISO 228
G = acc. to EN ISO 228/BSP parallel

Type MS

Raccord mâle en acier zingué, chromé.

—

Hose tail with male thread of steel Zn/Cr

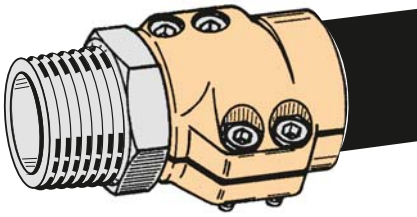

Type SVS

BSPT = Filetage selon DIN EN 10226-1 (conique), adapté au filetage selon DIN EN ISO 228 (joint plat)
BSPT = thread acc. to EN 10226-1 (tapered), matching with EN ISO 228 female tread (flat sealing)

Raccord mâle en laiton matricé.

—

Hose tail with male thread of carbon steel hot stamped brass

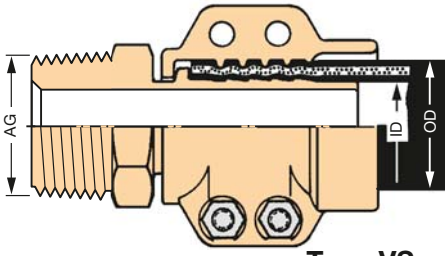

Type VS

Support en acier galvanisé. Pièce de raccordement en laiton.

—

Rack of carbon steel, zinc plated. Connection of brass

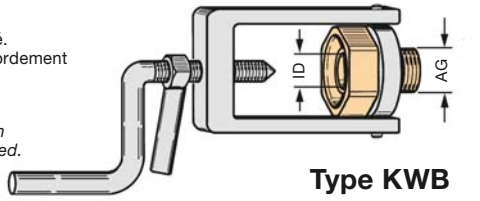

Type KWB

MODIFICATIONS TECHNIQUES RÉSERVÉES · COPIES ET IMPRESSIONS SEULEMENT AVEC NOTRE ACCORD. · Specifications subject to change without notice · Copyright ELAFLEX

Embout pour flexibles vapeur - et coquilles de serrage livrables en acier inoxydable

—

*) *Steam hose tails and clamps also available in stainless steel.*

Raccords pour flexibles vapeur

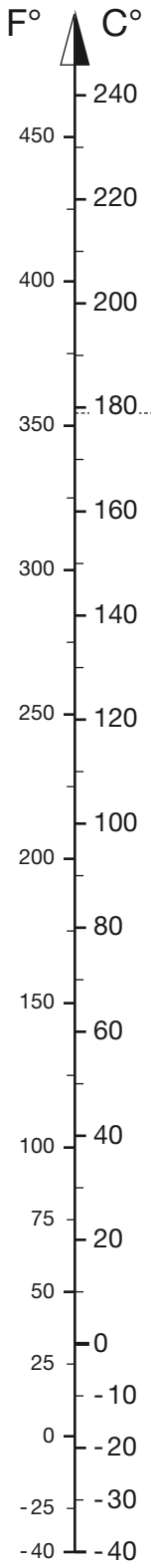

ECHELLE DE CONVERSION
FAHRENHEIT / CELSIUS
—
CONVERSION NOMOGRAM

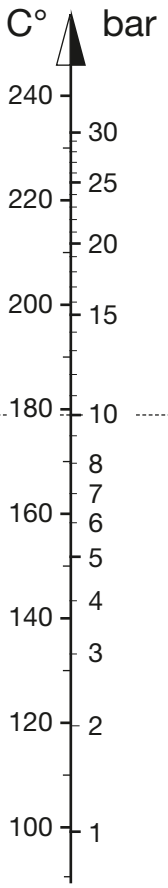

VAPEUR SATUREE
Température / Pression
—
SATURATED STEAM
Temperature / Pressure

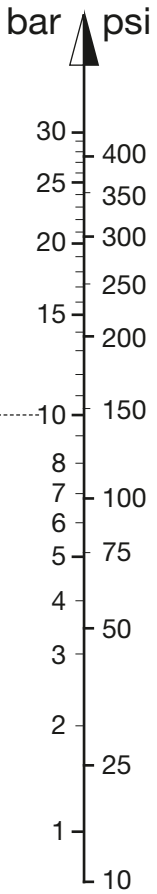

ECHELLE DE CONVERSION
BAR / PSI
—
CONVERSION NOMOGRAM

Exemple: Avec une pression de 10 bar, la température de la vapeur saturée est de 179°C

—

Example: *Satured Steam has a temperature of 179° Celsius (354° Fahrenheit) at a pressure of 10 bar (145 psi)*

POIDS Weight Approx. ≈ kg	RACCORD TW TYPE + DIMENSION TW Coupling Type + Size DN	DIAMETRE NOMINAL For Hose Size ID mm	ID in.	OD mm	FORME Coupler Style Forme	REFERENCE Part Number Type
1,4	MK 50 (2") A = 71 mm Ø	32	1¼"	43 – 45	MKX 2	MKX 32.50
1,0		38	1½"	50 – 52	MKX 1	MKX 38 1)
1,5					MKX 2	MKX 38.50
1,2		40	–	53 – 55	MKX 2	MKX 40.50
1,1		50	2"	63 – 67	MKX 1	MKX 50 1)
1,4					MKX 2	MKX 50.50
3,0	MK 80 (3") A = 103 mm Ø	50	2"	63 – 67	MKX 2	MKX 50.80
2,2		63	2½"	78 – 81	MKX 2	MKX 63.80
2,3		75	3"	89 – 92	MKX 1	MKX 75 1)
1,1					MKX 1	MKX 75 Al 1)
2,8					MKX 2	MKX 75.80
3,0	MK 100 (4") A = 129 mm Ø	100	4"	115 – 118	MKX 1	(MKX 100 L) 1)
5,2					MKX 2	MKX 100.100

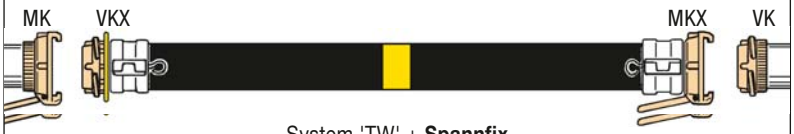

System 'TW' + **Spannfix**

'**GD**' **Joint d'étanchéité** : Sur bitume chaud utiliser impérativement un joint Thermopac (HBD) au lieu du joint en polyuréthane bleu (standard). Pour applications spéciales, également livrable en PTFE (Teflon®),

'**KD**' **Joint de coupleur** : Livrable en NBR (standard), EPDM, Hypalon®, Viton® ou Vulkolan souple, en joint plat TW (standard) ou en joint profilé GSD. Egalement livrable en PTFE, mais nous consulter pour la dureté shore. Tableau de compatibilité, voir page 250.

—

*'**GD**' **Captive seal**: For hot asphalt only take Thermopac (HBD) instead of polyurethane blue (standard). PTFE (Teflon®) white available for special applications. Resistance chart see page 250.*

*'**KD**' **Coupling seal**: Instead of NBR (standard) available of EPT, CSM, FKM or polyurethane as TW flat seal (standard) or GSD form seal. Also available of PTFE but inquire regarding hardness.*

0,7	VK 50 (2") B = 77 mm Ø	32	1¼"	43 – 45	VKX 2	VKX 32.50
0,8		38	1½"	50 – 52	VKX 1	VKX 38 1)
0,9					VKX 2	VKX 38.50
0,9		40	–	53 – 55	VKX 2	VKX 40.50
0,9		50	2"	63 – 67	VKX 1	VKX 50 1)
1,1					VKX 2	VKX 50.50
1,9	VK 80 (3") B = 110 mm Ø	50	2"	63 – 67	VKX 2	VKX 50.80
2,1		63	2½"	78 – 81	VKX 1	VKX 63 1)
1,7					VKX 2	VKX 63.80
1,9		75	3"	89 – 92	VKX 1	VKX 75 1)
0,9					VKX 1	VKX 75 Al
2,2					VKX 2	VKX 75.80
2,9	VK 100 (4") B = 140,5 mm Ø	100	4"	115 – 118	VKX 1	VKX 100 1)
1,4					VKX 1	VKX 100 Al 1)
3,6					VKX 2	VKX 100.100

1) Exécution monobloc avec embout intégré, **sans** joint d´étanchéité 'GD' : Ne nécessite aucun resserrage, longueur réduite, plus léger.

—

*1) One-piece contruction with integrated hose tail, **without** captive seal 'GD': no tightening necessary, shorter length, less weight.*

Raccord 'TW' selon EN 14420 - 6 (DIN 28450) avec demi coquilles réutilisable Spannfix en aluminium matricé. Goupille en inox. Pression de service jusqu'à 16 bar.

—

*'**TW**' **hose couplings** EN 14420 - 6 with reusable **Spannfix** pinned safety clamps of hot stamped aluminium, pins of stainless steel. W.P. up to 16 bar.*

Raccord femelle et embout en laiton matricé.
L = embout en alu
Al = embout et raccord en aluminium

—

TW coupler and tail of hot stamped brass
L = tail of aluminium
Al = all aluminium

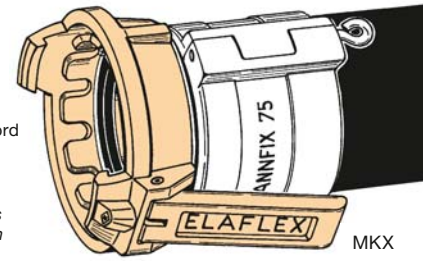

MKX

Sans raccordement fileté - monobloc. Joint 'KD' en NBR

Forme MKX 1

*Coupler with integral hose tail **without** BSP thread connection. Seal 'KD' of NBR*

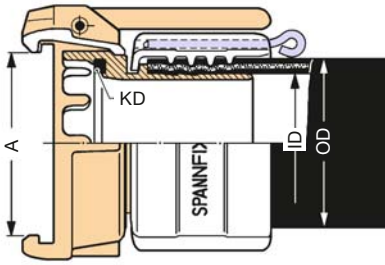

Avec raccordement fileté. Joint 'GD' en vulkolan. Joint 'KD' en NBR

Forme MKX 2

Coupler and hose tail joined by BSP threading. Captive seal 'GD' of polyurethane. Seal 'KD' of NBR

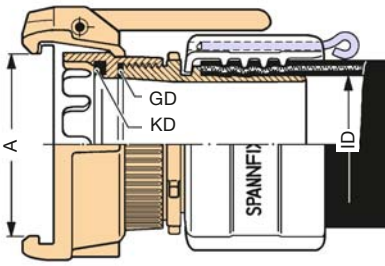

Raccord mâle et embout en laiton matricé.
Al = embout et raccord en aluminium

—

TW adapter and tail of hot stamped brass
Al = all aluminium

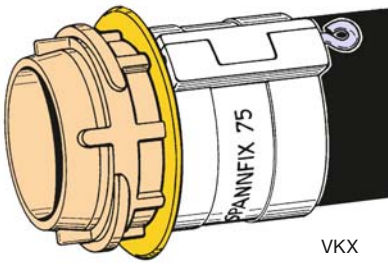

VKX

Sans raccordement fileté - monobloc. Avec bague de protection en nylon (bague K).

Forme VKX 1

*Adapter with integral hose tail **without** BSP thread connection, with K-ring of nylon*

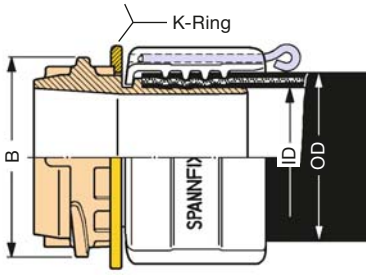

Avec raccordement fileté. Joint 'GD' en polyuréthane.

Forme VKX 2

Adapter and hose tail joined by BSP threading. Captive seal 'GD' of polyurethane

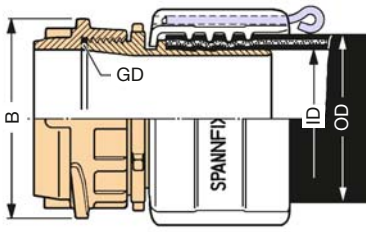

MODIFICATIONS TECHNIQUES RÉSERVÉES · COPIES ET IMPRESSIONS SEULEMENT AVEC NOTRE ACCORD. · Specifications subject to change without notice · Copyright ELAFLEX

1

Bouchon MB pour raccord mâle VK.
Livrable en aluminium ou laiton matricé, acier inoxydable.

—

Dust cap MB *for VK hose couplings. Available of aluminum, brass or stainless steel.*

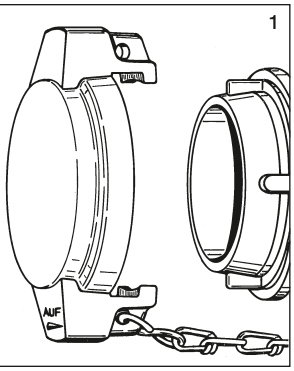

voir page 311 · *see page 311*

2

Bouchon VB pour raccord femelle MK.
Livrable en aluminium matricé, laiton matricé ou acier inoxydable.

—

Dust plug VB *for MK hose couplings. Available of polyamide, aluminium, brass or stainless steel.*

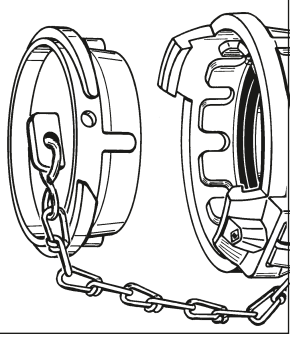

voir page 311 · *see page 313*

3

Bague de protection pour raccord VK en nylon jaune résistant à l'usure (polyamide).

—

Protective collar *for VK hose couplings. Of wear resistant polyamide (yellow).*

Dim. *Size*	D mm	d mm	Référence *Part No.*
50	89	45	K-Ring 1½"
	89	58	K-Ring 2"
80	122	75	K-Ring 2½"
	122	90	K-Ring 3"
100	152	114	K-Ring 4"

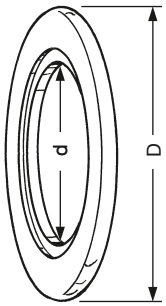

4

Levier de rechange – seulement pour exécution avec rivet en laiton matricé, avec rivet, levier et ressort.

—

Spare lever – for rivet type only *of brass, complete with pin, tipping lever and spring.*

Dim. *Size*	L mm	b mm	Référence *Part No.*
50	100	23	TWH 50
80	111	29	TWH 80
100	120	29	TWH 100

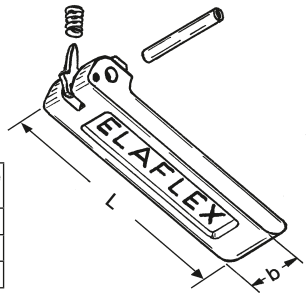

5

Joint de coupleur '**KD**' selon EN 14420-6, pour aspiration et refoulement.

Forme TWD

*Coupling seal '**KD**' acc. EN 14420-6, for normal pressure/suction operation.*

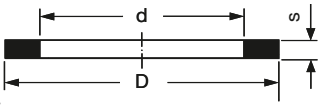

Dim. *Size*	D mm	d mm	s mm	Matériau *Material*	Référence *Part Number*
50 (2")	61,5	49	4,8	NBR noir / *black*	TWD 50
				NBR blanc / *white*	TWD 50 W
				Hypalon® vert / *CSM green*	TWD 50 Hy
				PU ambre / *amber*	TWD 50 PU
				Viton® noir / *FKM black*	TWD 50 Vi
	60,5	49	4,5	PTFE blanc / *white*	TWD 50 TD
	61,5	49	4,8	NBR-coeur / *core*, PTFE-enveloppe/*encapsulated*	TWD 50 TM
80 (3")	92	77	6	NBR noir / *black*	TWD 80
				NBR blanc / *white*	TWD 80 W
				Hypalon® vert / *CSM green*	TWD 80 Hy
				PU ambre / *amber*	TWD 80 PU
				Viton® noir / *FKM black*	TWD 80 Vi
				VAMAC bis / *up to 200°C*	TWD 80 BIT
	90	77	5,5	PTFE blanc / *white*	TWD 80 TD
	92	77	6	NBR-coeur / *core*, PTFE-enveloppe/*encapsulated*	TWD 80 TM

6

Joint de coupleur '**KD**' selon EN 14420 - 6, pour aspiration et refoulement.

Forme TWO

*Coupling lip seal '**KD**' acc. EN 14420-6, for normal pressure/suction operation.*

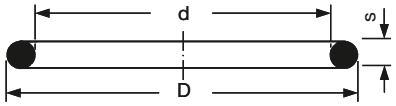

Dim. *Size*	D mm	d mm	s mm	Matériau *Material*	Référence *Part Number*
100 (4")	114	100	7	NBR noir / *black*	TWO 100
				NBR blanc / *white*	TWO 100 W
				Hypalon® vert / *green*	TWO 100 Hy
				Viton® noir / *FKM black*	TWO 100 Vi
				NBR-coeur / *core*, PTFE-enveloppe/*encapsulated*	TWO 100 TM

7

Joint de coupleur '**KD**', pour refoulement et aspiration forte, profilé.

Forme GSD

*Coupling lip seal '**KD**', for pressure and high suction operation, medium hard, profilated*

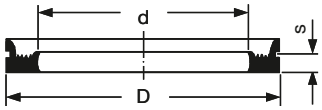

Dim. *Size*	D mm	d mm	s mm	Matériau *Material*	Référence *Part Number*
50 (2")	61,5	49	4,8	NBR noir / *black*	GSD 50
				Hypalon® vert / *CSM green*	GSD 50 Hy
				Polyurethan bleu / *PU blue*	GSD 50 PU
				Viton® noir / *FKM black*	GSD 50 Vi
80 (3")	92	77	6	NBR noir / *black*	GSD 80
				Hypalon® vert / *CSM green*	GSD 80 Hy
				Polyurethan bleu / *PU blue*	GSD 80 PU
				Viton® noir / *FKM black*	GSD 80 Vi
				Viton® Extreme	GSD 80 ETP

8

Joint '**GD**' selon EN 14420 - 6

Forme GD

*Thread seal '**GD**' according to EN 14420-6*

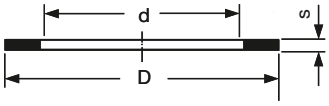

Dim. *Size*	D mm	d mm	s mm	Matériau *Material*	Référence *Part Number*
40 (1½")	48	39	2	Polyurethan bleu / *PU blue*	VD 48/39
				Thermopac	HBD 48/39
				Teflon® / *PTFE*	TD 48/39
50 (2")	60	49	2	Polyurethan bleu / *PU blue*	VD 60/49
				Thermopac	HBD 60/49
				Teflon® / *PTFE*	TD 60/49
10 (3")	88	77	3	Polyurethan bleu / *PU blue*	VD 88/77
				Thermopac	HBD 88/77
				Teflon® / *PTFE*	TD 88/77
100 (4")	114	100	3	Polyurethan bleu / *PU blue*	VD 114/100
				Thermopac	HBD 114/100
				Teflon® / *PTFE*	TD 114/100

Autres joints, voir pages 387 - 393 · ***Fore seal types see pages 387 - 393***

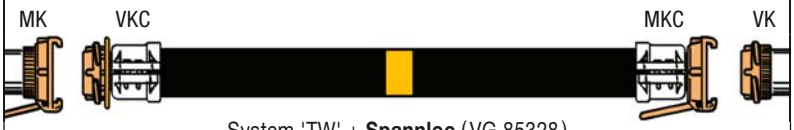

System 'TW' + **Spannloc** (VG 85328)

POIDS Weight Approx. ≈ kg	RACCORD TW TYPE+DIMENSION TW Coupling Type + Size DN	DIAMETRE NOMINAL For Hose Size ID mm	ID in.	OD mm	FORME Coupler Style Forme	REFERENCE Part Number Type
1,4	MK 50 (2")	32	1¼"	43 – 46	MKC 2	MKC 32.50
1,0		38	1½"	50 – 53	MKC 1	MKC 38
1,5					MKC 2	MKC 38.50
1,2		40	–	53 – 56	MKC 2	MKC 40.50
1,3		45	1¾"	58 – 61	MKC 2	MKC 45.50
1,2		50	2"	63 – 67	MKC 1	MKC 50
1,5	B = 71 mm Ø				MKC 2	MKC 50.50
3,1	MK 80 (3")	50	2"	63 – 67	MKC 2	MKC 50.80
2,9		63	2½"	78 – 82	MKC 1	MKC 63
2,3					MKC 2	MKC 63.80
2,9		65	2½"	78 – 82	MKC 2	(MKC 65.80)
2,4		75	3"	89 – 94	MKC 1	MKC 75
1,2					MKC 1	MKC 75 Al
2,9					MKC 2	MKC 75.80
3,1	B = 103 mm Ø	80	–	94 – 97	MKC 2	(MKC 80.80)
5,1	MK 100 (4")	75	3"	89 – 94	MKC 2	MKC 75.100
4,5		100	4"	114 – 119	MKC 1	MKC 100
3,6					MKC 1	MKC 100 L
5,8	B = 129 mm Ø				MKC 2	MKC 100.100

'GD' Joint d´étanchéité : sur bitumes chauds, utiliser impérativement un joint Thermopac (HBD). Pour applications spéciales, livrable en PTFE (Teflon).
'KD' Joint de coupleur : peut également être fourni en EPDM, Hypalon, Viton ou polyurétane, en joint plat TW (standard) ou en joint profilé GSD. Possible en PTFE, mais nous consulter en raison de la dureté shore. Tableau de compatibilité chimique page 250.

—

'GD' Captive seal: *For hot asphalt only take Thermopac (HBD) instead of polyurethane blue (standard). PTFE (Teflon) white available for special applications. Resistance chart see page 250.*
'KD' Coupling seal: *Instead of NBR (standard) available of EPT, CSM, FKM or polyurethane as TW flat seal (standard) or GSD form seal. Also available of PTFE but inquire regarding hardness.*

POIDS ≈ kg	RACCORD TW TYPE+DIMENSION DN	ID mm	ID in.	OD mm	FORME Forme	REFERENCE Type
0,7	VK 50 (2")	32	1¼"	43 – 46	VKC 2	VKC 32.50
0,8		38	1½"	50 – 53	VKC 1	VKC 38
0,9					VKC 2	VKC 38.50
0,9		40	–	53 – 56	VKC 2	VKC 40.50
1,0		45	1¾"	58 – 61	VKC 2	VKC 45.50
0,9		50	2"	63 – 67	VKC 1	VKC 50
1,2	A = 77 mm Ø				VKC 2	VKC 50.50
2,0	VK 80 (3")	50	2"	63 – 67	VKC 2	VKC 50.80
2,2		63	2½"	78 – 82	VKC 1	VKC 63
1,8					VKC 2	VKC 63.80
2,2		65	2½"	78 – 82	VKC 2	VKC 65.80
2,0		75	3"	89 – 94	VKC 1	VKC 75
1,0					VKC 1	VKC 75 Al
2,3					VKC 2	VKC 75.80
2,3	A = 110 mm Ø	80	–	94 – 97	VKC 2	(VKC 80.80)
3,6	VK 100 (4")	75	3"	89 – 94	VKC 2	VKC 75.100
3,5		100	4"	114 – 119	VKC 1	VKC 100
2,0					VKC 1	VKC 100 Al
4,2	A = 140,5 mm Ø				VKC 2	VKC 100.100

Raccord 'TW' camion-citerne selon EN 14420-6 (DIN 28450) avec coquilles de sécurité réutilisable Spannloc, en aluminium matricé, vis et écrous en acier. Pression de service jusqu'à 16 bar

—

*'**TW**' **hose couplings** EN 14420-6 with re-usable SPANNLOC bolted clamps of hot stamped aluminium. Bolts and nuts of steel. W.P. up to 16 bar.*

Raccord femelle et embout en laiton matricé.
L = embout en alu
Al = embout et raccord en aluminium

—

TW coupler and tail of hot stamped brass
L = tail of aluminium
Al = all aluminium

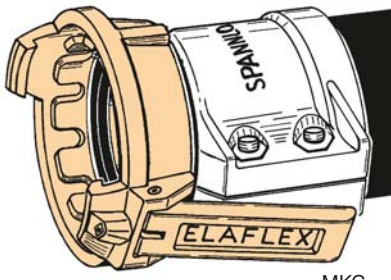

MKC

Sans raccordement fileté - monobloc. Joint 'KD'en NBR

Forme MKC 1

*Coupler with integral hose tail, **without** BSP thread connection Seal KD of NBR*

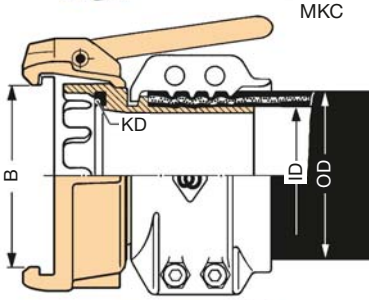

Avec raccordement fileté. Joint 'GD' en Vulkollan, 'KD' en NBR

Forme MKC 2

Coupler and hose tail joined by BSP threading. Captive seal GD of polyurethan. Seal KD of NBR

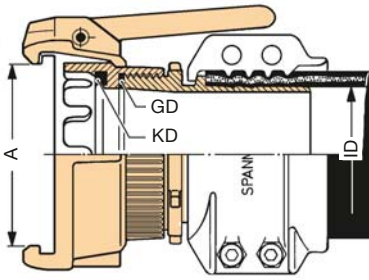

Raccord mâle et embout en laiton matricé.
Al = Raccord mâle et embout en aluminium

—

TW adapter and tail of hot stamped brass
Alu = all aluminium

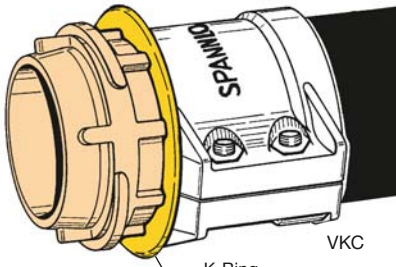

VKC

Sans raccordement fileté - monobloc. Avec bague de protection des cames en nylon (bague K).

Forme VKC 1

*Adapter with integral hose tail, **without** BSP thread connection, with K-ring of nylon.*

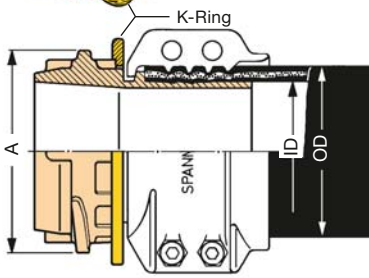

Avec raccordement fileté. Joint 'GD' en polyuréthane bleu.

Forme VKC 2

Adapter and hose tail joined by BSP threading. Captive seal 'GD' of polyurethane blue

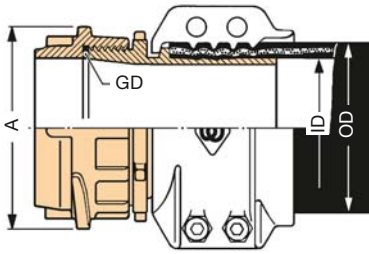

MODIFICATIONS TECHNIQUES RÉSERVÉES · COPIES ET IMPRESSIONS SEULEMENT AVEC NOTRE ACCORD. · Specifications subject to change without notice · Copyright ELAFLEX

Outil de montage · *Assembling Tools*

1

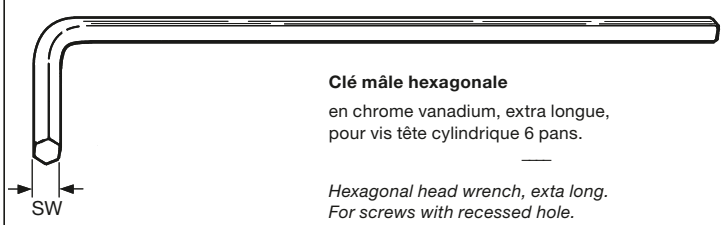

Clé mâle hexagonale

en chrome vanadium, extra longue,
pour vis tête cylindrique 6 pans.

Hexagonal head wrench, exta long.
For screws with recessed hole.

Pour vis *For Bolt*	SW mm	Référence *Part No.*
M 4	3	EW - SK 3
M 6	5	EW - SK 5
M 8	6	EW - SK 6
M 10	8	EW - SK 8
M 12	10	EW - SK 10

2

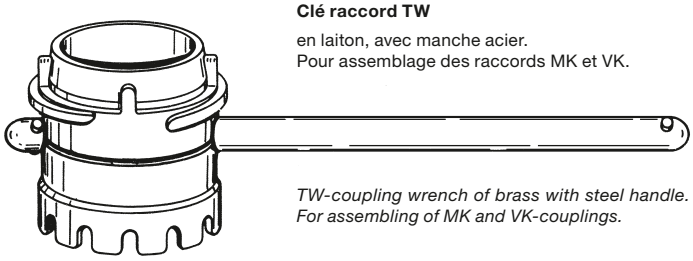

Clé raccord TW

en laiton, avec manche acier.
Pour assemblage des raccords MK et VK.

TW-coupling wrench of brass with steel handle.
For assembling of MK and VK-couplings.

Pour raccord TW *For Coupling*	Dimension *Size*	Référence *Part No.*
MK 50 + VK 50	DN 50	EW – K 50 Ms
MK 80 + VK 80	DN 80	EW – K 80 Ms
MK 100 + VK 100	DN 100	EW – K 100 Ms

3

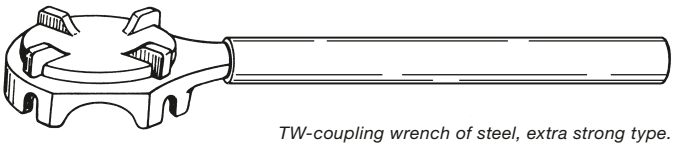

Clé raccord TW

exécution renforcée, en acier.

TW-coupling wrench of steel, extra strong type.
For assembling of MK and VK-couplings.

Pour raccord TW *For Coupling*	Dimension *Size*	Référence *Part No.*
MK 50 + VK 50	DN 50	EW – K 50 St
MK 80 + VK 80	DN 80	EW – K 80 St

4

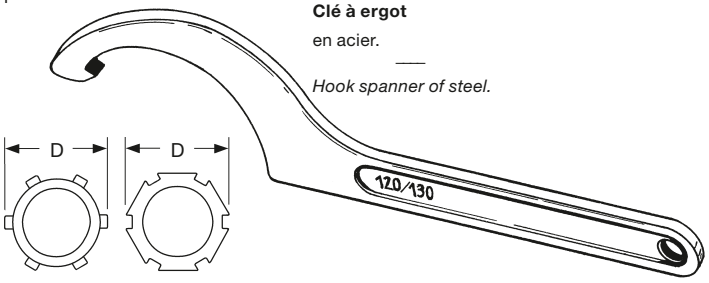

Clé à ergot

en acier.

Hook spanner of steel.

D mm	Pour dimension *For Size*	Référence *Part No.*
50 – 60	1¼" – 1½"	EW – H 52/*55*
68 – 75	2"	EW – H 68/*75*
80 – 90	2½"	EW – H 80/*90*
95 – 100	3"	EW – H 95/*100*
120 – 130	4"	EW – H 120/*130*

5

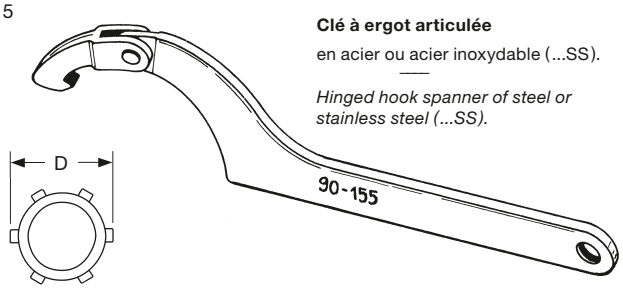

Clé à ergot articulée

en acier ou acier inoxydable (...SS).

Hinged hook spanner of steel or stainless steel (...SS).

D *mm*	Pour dimension *For Size*	Référence *Part No.*
60 – 90	1½" – 2½"	EW – GH 60/*90*
60 – 90	1½" – 2½"	EW – GH 60/*90 SS*
80 – 155	2½" – 4"	EW – GH 90/*155*
80 – 155	2½" – 4"	EW – GH 90/*155 SS*

6

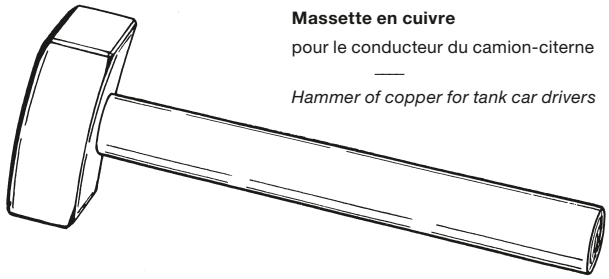

Massette en cuivre

pour le conducteur du camion-citerne

Hammer of copper for tank car drivers

Poids *Weight*	Référence *Part No.*
500 Gramm	EW – KH 500
1000 Gramm	EW – KH 1000

ELAFLEX

System 'TW' + **Spannfix**

POIDS Weight Approx. ≈ kg	RACCORD TW TYPE+DIMENSION TW Coupling Type + Size DN	DIAMETRE NOMINAL For Hose Size ID mm	ID in.	OD mm	FORME Coupler Style Forme	REFERENCE Part Number Type
1,6	MK 50 (2") A = 71 mm Ø	38	1½"	50 – 52	MKX 2	MKX 38.50 SS
1,0		50	2"	63 – 67	MKX 1	MKX 50 SS 1)
1,5					MKX 2	MKX 50.50 SS
3,1	MK 80 (3") A = 103 mm Ø	50	2"	63 – 67	MKX 2	MKX 50.80 SS
2,9		63	2½"	78 – 81	MKX 2	MKX 63.80 SS
2,1		75	3"	89 – 92	MKX 1	MKX 75 SS 1)
2,9					MKX 2	MKX 75.80 SS
5,3	MK 100 (4") A = 129 mm Ø	100	4"	115 – 118	MKX 2	MKX 100.100 SS

Le raccord MK est également disponible avec **levier à sécurité active MK-A**, voir page 252.

'GD' joint d´étanchétité: standard en PTFE, aux choix en polyuréthane, Viton®, EPDM ou Thermopac (voir page 387).

'KD' joint de coupleur: standard en Hypalon® (MK 50 et MK 80 en joint profilé GSD, MK 100 en joint torique). Joints plats, joints toriques ou joints profilés GSD, NBR, EPT, FKM, Viton® Extreme, silicone et polyuréthane (voir page 393). Pour joints en PTFE nous consulter en raison de la dureté shore.

Les raccords sont aussi livrable revêtu d´une couche de téflon PFA sur les parties en contact avec le fluide, voir page 252.

—

*The female coupling is **alternatively available with Active Safeguard Lever MK-A**, s. page 252.*

*'**GD**' **Captive seal**: Standard material PTFE, on request also available of polyurethane, Viton®, EPDM or Thermopac (see page 387).*

*'**KD**' **Coupling seal**: Standard material CSM (MK 50 and MK 80 as GSD form seal, MK 100 as O-ring). TW flat seals, O-rings or GSD form seals also available of NBR, EPT, FKM, Viton® Extreme, silicone and polyurethane (see page 393). For PTFE please ask back because of hardness.*

All hose couplings also available with additonal Teflon® PFA coating of parts in contact with liquid, see page 252.

POIDS ≈ kg	RACCORD TW TYPE+DIMENSION DN	ID mm	ID in.	OD mm	FORME Forme	REFERENCE Type
1,0	VK 50 (2") B = 77 mm Ø	38	1½"	50 – 52	VKX 2	VKX 38.50 SS
0,8		50	2"	63 – 67	VKX 1	VKX 50 SS 1)
1,2					VKX 2	VKX 50.50 SS
2,0	VK 80 (3") B = 110 mm Ø	50	2"	63 – 67	VKX 2	VKX 50.80 SS
2,2		63	2½"	78 – 81	VKX 2	VKX 63.80 SS
1,7		75	3"	89 – 92	VKX 1	VKX 75 SS 1)
2,3					VKX 2	VKX 75.80 SS
3,7	VK 100 (4") B = 140,5 mm Ø	100	4"	115 – 118	VKX 2	VKX 100.100 SS

'**Raccord 'TW'** selon EN 14420-6 (DIN 28450) en acier inoxydable avec demi coquilles réutilisables **SPANNFIX** en aluminium matricé, goupilles en inox. Pression nominale jusqu'à 16 bar.

—

*'**TW**' **Hose couplings** EN 14420-6 of stainless steel with reusable **SPANNFIX** pinned safety clamps of hot stamped aluminium, pins of stainless steel. W. P. up to 16 bar.*

Raccord MK en 1.4408, embout en 1.4408 (1.4571). Joint 'GD' en PTFE. Joint 'KD' en Hypalon® (vert).

—

Coupler of 1.4408, hose tail of 1.4408 (1.4571) Captive seal 'GD'of PTFE. Seal 'KD' of CSM (green)

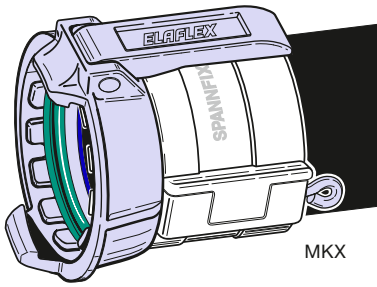

Monobloc. Joint 'KD' en Hypalon® (vert).

Forme MKX 1

One-piece coupler with integral hose tail without thread connection. Seal 'KD' of CSM (green)

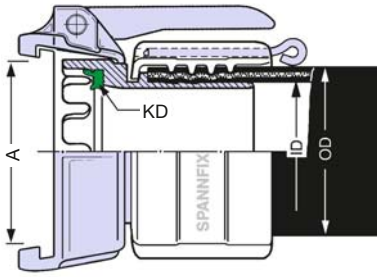

Raccord en deux parties. Joint 'GD' en PTFE. Joint 'KD' en Hypalon® (vert).

Forme MKX 2

Two piece coupler joined by BSP threading. Captive seal 'GD' of PTFE. Seal 'KD' of CSM (green)

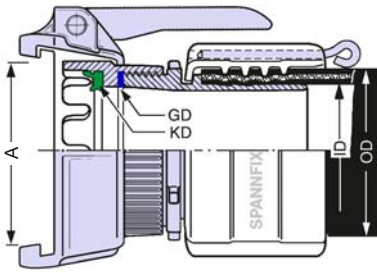

EDELSTAHL Rostfrei

Raccord VK en 1.4408 avec embout en 1.4408 (1.4571). Joint 'GD' en PTFE.

—

Adapter of 1.4408 and hose tail of 1.4408 (1.4571). Captive seal 'GD' of PTFE

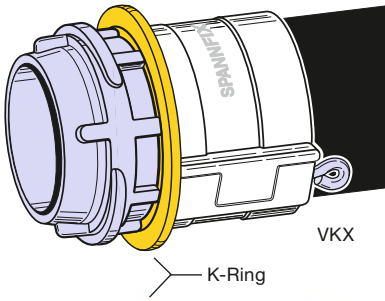

Monobloc. Avec bague de protection en polyamide (bague K).

Forme VKX 1

One piece adapter with integral hose tail without BSP thread connection with K-ring of polyamide

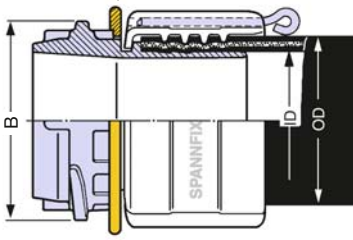

Avec raccordement fileté. Joint 'GD' en PTFE.

Form VKX 2

Two piece adapter joined by BSP threading. Captive seal 'GD' of PTFE

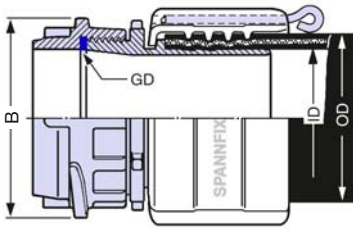

1) Type monobloc sans joint 'GD': ne nécessite aucun resserrage, longueur plus courte, plus léger.

—

*1) One-piece contruction with integrated hose tail, **without** captive seal 'GD': no tightening necessary, shorter length, less weight.*

MODIFICATIONS TECHNIQUES RÉSERVÉES · COPIES ET IMPRESSIONS SEULEMENT AVEC NOTRE ACCORD. · *Specifications subject to change without notice · Copyright ELAFLEX*

Table de résistance chimique · *Chemical Resistance Chart Fittings*

FLUIDES, GROUPES DE FLUIDES A température ambiante sauf autres indications. Pour les mélanges tenir compte de tous les composants ! — ***FLUIDS, FLUID GROUPS*** *If not otherwise stated, at ambient temperature.* *All components of mixtures must be considered!*	laiton *brass, bronze* **Ms**	aluminium *aluminium* **Alu**	Acier *carbon steel* **St**	acier inoxydable *stainl. steel 316 Ti* **SS**	au revêtement *Teflon® PFA Cover* **SSE**	polyamide *polyamide* **P** (PA)	polypropylène *polypropylene* **PP**
Hydrocarbures aliphatiques, essence, diesel, huiles, pétrole *Aliphatic hydrocarbons as gasoline, diesel, fuel oil, crude oil, petroleum*	A	A	A	A	A	A	C
Essence avec additifs aromatiques, éther, méthanol selon DIN *Gasoline with aromatic, ether and methanol additives*	A	A	A	A	A	A	C
Hydrocarbures aromatiques tels que benzène, toluène, xylène *Aromatic hydrocarbons as benzene, tuluene, xylene*	A	A	A	A	A	A	C
Hydrocarbures chlorés tels que chlorure de méthylène, per- et trichloréthylène *Chlorinated hydrocarbons as methylene chloride, per- and tri-chloroethylene*	A	(A)	A	A	A	A	C
Alcools tels que éthanol, butanol, méthanol, alcool isopropylique *Alcohols as ethanol, butanol, methanol, isopropyl alcohol*	A	A	A	A	A	A	B
Amines tels que aniline, butylamine, pyridine, diéthylamine, triéthylamine *Amines as aniline, butylamine, pyridine, diethyl amine, triethyl amine*	A	A	A	A	A	Moyen indiquant nécessaire — *Please enquire*	B
Acétates, aldéhydes, esters, éthers *Acetates, aldehydes, ester, ether*	A	A	A	A	A	A-B	B
Cétones tels que acétone, méthyléthylcétone (MEK), cyclohexanone *Ketones as acetone, methyl ethyl ketone, cyclohexanone*	A	A	A	A	A	A	B
Glycols, dégrivrant, antigel, glysantine *Glycol, defrosting fluids, anti-freezing fluids*	A	B	A	A	A	A	A
Eau, eau usée, eau de mer, eau de refroidissement avec ou sans trace huile *Water, sewage, seawater, cooling water – also containing oil*	A	B	B	A	A	A	A
Asphalte, bitume chaud, goudron jusqu'à 200° C *Asphalt, hot bitumen, tar up to 200° C*	A	C	C	A	-	-	C
Huiles de goudron telles que huile de lignite et d'anthracite, crésol, phénol *Tar oils as lignite-tar oil, coal-tar oil, cresol, phenol*	A	B	A	A	A	C	C
Vapeur saturée jusqu'à 220° C *High pressure wet saturated steam up to 220° C*	A	B	B	A	-	-	C
Chlorure de fer-III, sels de fer *Iron-III-chloride, ferric salts*	C	C	C	C	A	C	A
Solutions d'ammoniac, engrais liquide *Ammonia liquid, liquid fertilizer*	C	B	A	A	A	A	A
Solutions salines tels que carbonate, chlorure, nitrate, phosphate *Salt solutions as carbonates, chlorides, nitrates, phosphates*	A-B	B-C	B	A	A	A	A
Alcalins tels que lessive de potassium, lessive de soude, jusqu'à 100° C *Alkalis as potassium hydroxide, sodium hydroxide, cleaning lyes up to 100° C*	B	C	B	A	A	B	A
Acide formique *Formic acid*	A-B	B	B	A	A	C	A
Acide chlorosulfonique *Chlorosulfonic acid*	C	C	B	B	A	C	C
Acide chromique *Chromic acid*	C	C	B	A	A	C	A
Acide acétique *Acetic acid*	C	C	B	A	A	C	A
Acide hydrofluorique *Hydrofluoric acid*	C	C	C	C	A	C	A
Acide oxalique *Oxalic acid*	C	B	C	A	A	B	A
Acide phosphorique *Phosphoric acid*	C	C	C	A	A	C	A
Acide nitrique *Nitric acid* → 30 % 30 – 70 % 70 – 90 %	C C C	C C B	C C C	A A A	A A A	C C C	A C C
Acide chlorhydrique *Hydrochloric acid*	C	C	C	C	A	C	A
Acide sulfurique *Sulfuric acitd* → 65 % 65 – 95 % 96 %	C C C	C C B	C C A	B-C B A	A A A	C C C	A A A

A = convient, le fluide a peu ou pas d'effet
good, fluid has little or no effect

B = tenue limitée (par ex. corrosion, rouille, gonflement)
fair, fluid has minor effect (corrosion, rust, erosion, swelling)

C = ne convient pas
not suitable

Réserves: Indications sans garantie, seulement à titre d'information. Noter également que ces indications se rapportent uniquement à des matériaux purs. Des tests de résistance chimique peuvent être effectués sur demande.

—

***Reservation**: The validity of these general information data cannot be guaranteed. The data have been taken from publications of various manufacturers. Please note, that the data refer to pure materials only. Special resistance tests can be made on request.*

En cas de doute, nous consulter · *In case of doubt please ask for information*

POIDS Weight Approx. ≈ kg	RACCORD TW TYPE + DIMENSION TW Coupling Type + Size DN	DIAMETRE NOMINAL For Hose Size ID mm	ID in.	OD mm	FORME Coupler Style Form	REFERENCE Part Number Type
1,6	MK 50 (2") B = 71 mm Ø	38	1½"	50 – 53	MKC 2	MKC 38.50 SS
1,1		50	2"	63 – 67	MKC 1	MKC 50 SS 1)
1,6					MKC 2	MKC 50.50 SS
3,2	MK 80 (3") B = 103 mm Ø	50	2"	63 – 67	MKC 2	MKC 50.80 SS
3,0		63	2½"	78 – 82	MKC 2	MKC 63.80 SS
2,2		75	3"	89 – 92	MKC 1	MKC 75 SS 1)
3,0					MKC 2	MKC 75.80 SS
5,9	MK 100 (4") B = 129 mm Ø	100	4"	114 – 119	MKC 2	MKC 100.100 SS

System TW + **Spannloc** (VG 85328)

Le raccord MK est également disponible avec levier de sécurité MK-A, voir page 252.

'GD' joint d´étanchéité : PTFE (standard), polyuréthane, Viton®, EPDM ou Thermopac (voir page 387).

'KD' joint de couple : Standard en Hypalon® (MK 50 et MK 80 en joint profilé GSD, MK 100 en o-ring). Joints plats TW, o-rings ou joint profilé GSD, NBR EPT, FKM, Viton® Extreme, silicone et polyuréthane (voir page 393). Pour joints en PTFE, nous consulter en raison de la dureté shore.

Les raccords sont également livrable recouvert d'une couche Téflon® PFA, voir page 252.

—

*The female coupling is **alternatively available with Active Safeguard Lever MK-A**, see page 252.*

***'GD' Captive seal**: Standard material PTFE, on request also available of polyurethane, Viton®, EPDM or Thermopac (see page 387).*

***'KD' Coupling seal**: Standard material Hypalon® (MK 50 and MK 80 as GSD form seal, MK 100 as O-ring). TW flat seals, O-rings or GSD form seals also available of NBR, EPT, FKM, Viton® Extreme, silicone and polyurethane (see page 393). For PTFE please ask back because of hardness.*

All hose couplings also available with additonal Teflon® PFA coating, see page 252.

1,0	VK 50 (2") A = 77 mm Ø	38	1½"	50 – 53	VKC 2	VKC 38.50 SS
0,9		50	2"	63 – 67	VKC 1	VKC 50 SS 1)
1,3					VKC 2	VKC 50.50 SS
2,1	VK 80 (3") A = 110 mm Ø	50	2"	63 – 67	VKC 2	VKC 50.80 SS
2,3		63	2½"	78 – 82	VKC 2	VKC 63.80 SS
1,8		75	3"	89 – 92	VKC 1	VKC 75 SS 1)
2,4					VKC 2	VKC 75.80 SS
4,3	VK 100 (4") A = 140,5 mm Ø	100	4"	114 – 119	VKC 2	VKC 100.100 SS

1) Type monobloc sans joint d´étanchéité 'GD'.
Ne nécessite aucun resserrage, longueur plus courte, plus léger.

1) *One-piece contruction with integrated hose tail, **without** captive seal 'GD'.*
No tightening necessary, shorter length, less weight.

'**Coupleur TW** selon DIN EN 14420-6 (DIN 28450) avec embout en Inox. Demi-coquille **SPANNLOC** réutilisable en alu, vis et écrou en acier. Pression de service jusqu'à 16 bar.

—

***'TW' Hose couplings** EN 14420-6 of stainless steel with reusable **SPANNLOC** safety clamps of hot stamped aluminium. Bolts and nuts of steel. Working pressure up to 16 bar.*

Raccord MK en 1.4408, embout en inox 1.4408 (1.4571). 'GD' en PTFE 'KD' en Hypalon (vert)

—

Coupler of 1.4408, hose tail of 1.4408 (1.4571). Captive seal 'GD' of PTFE. Seal 'KD' of Hypalon (green)

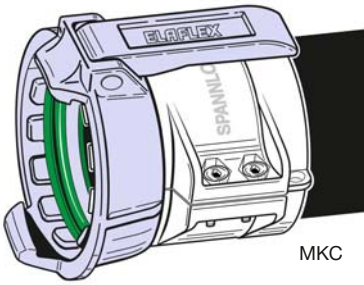

Sans raccordement fileté - monobloc. Joint 'KD' en Hypalon

Form MKC 1

One-piece coupler with integral hose tail, without thread connection. Seal 'KD' of Hypalon (green)

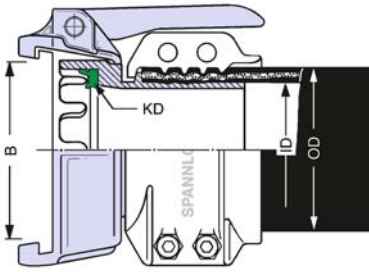

Avec raccordement fileté. Joint 'GD' en PTFE Joint 'KD' en Hypalon

Form MKC 2

Two piece coupler joined by BSP threading. Captive seal 'GD' of PTFE. Seal 'KD' of Hypalon (green)

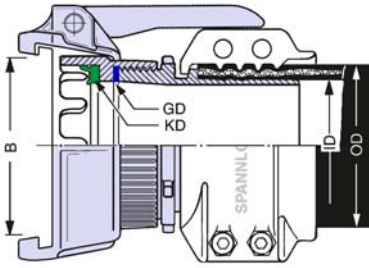

EDELSTAHL Rost frei

Raccord VK en 1.4408 avec embout en inox 1.4408 (1.4571). Joint 'GD' en PTFE

—

Adapter of 1.4408 and hose tail of 1.4408 (1.4571). Captive seal 'GD' of PTFE

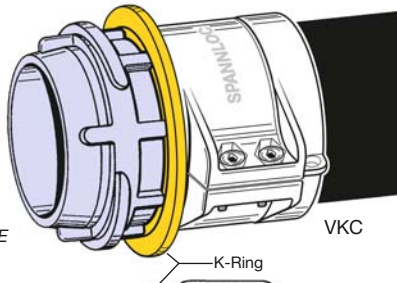

Monobloc. Avec bague de protection des cames en nylon (bague K)

Form VKC 1

One piece adapter with integral hose tail, without BSP thread connection with K-ring of polyamide

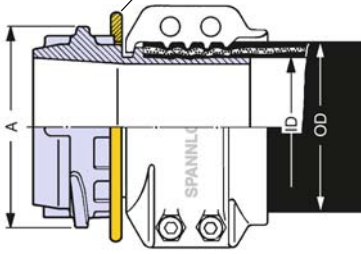

En 2 partie Joint 'GD' en PTFE

Form VKC 2

Two piece adapter joined by BSP threading. Captive seal 'GD' of PTFE

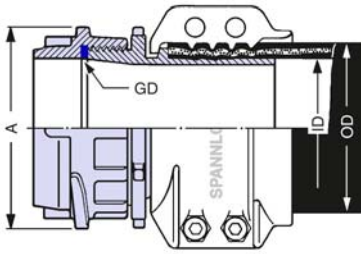

MODIFICATIONS TECHNIQUES RÉSERVÉES · COPIES ET IMPRESSIONS SEULEMENT AVEC NOTRE ACCORD. · Specifications subject to change without notice · Copyright ELAFLEX

Raccords TW revêtu PFA · *PFA coated TW Couplings*

1

Type MKX ... SSE

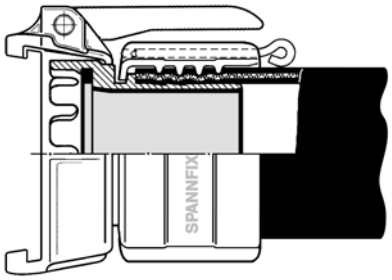

Type MKC ... SSE

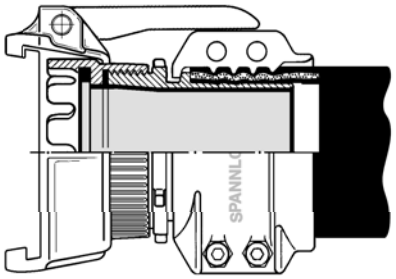

Raccords TW monobloc ou en 2 parties en acier inoxydable comme décrit aux pages 249 et 251, **avec revêtement Teflon® PFA** sur les parties en contact avec le fluide (FDA approuvé). Couleur rouge. Pour de plus amples renseignements, voir Info 5.03.

Utilisation lorsque l'acier inoxydable ne résiste pas à la corrosivité du fluide, par ex. acide hydrochlorique, chlorure de fer-III.

Résistance chimique, voir 250.

Référence : ... SSE

Teflon® PFA

Revêtu · *Coating*

Type VKX ... SSE

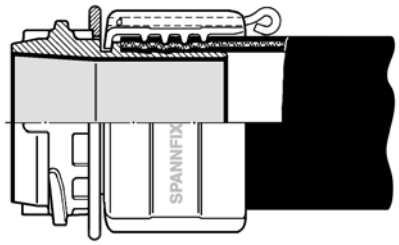

Type VKC ... SSE

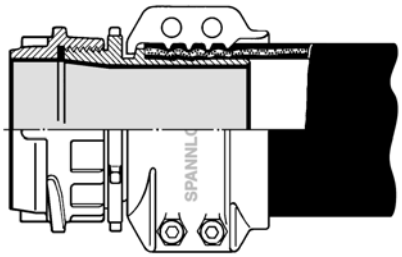

One and two piece couplings *of stainless steel as described on catalogue page 249 and 251, but* ***parts in contact with liquid with an additional coating of Teflon® PFA*** *(FDA approved). Colour : red. For details please see Information 5.03.*

The PFA coating is used when the chemical resistance of stainless steel is not sufficient like for hydrochloric acid, ferro-III-chloride, diluted sulfuric acid.

Resistance chart see page 250.

Part Number : ... SSE

Levier à sécurité active · *Active Safeguard Lever*

2

Raccord femelle avec
levier à sécurité active
(voir Info 6.06)

Female hose coupling with
Active Safeguard Lever
(see Information 6.06)

Type MKX-A...SS

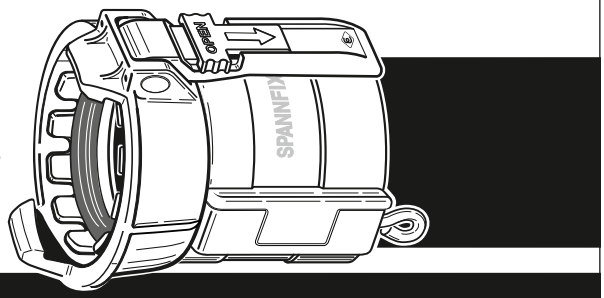

Type MKC-A...SS

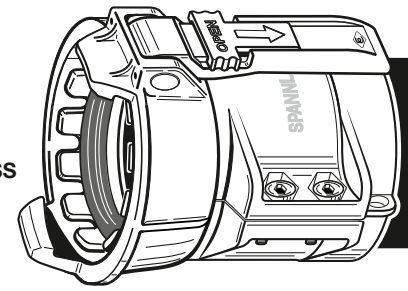

Demi-coquilles de sécurité · *Safety Hose Clamps*

3

Type SPANNLOC (SC)

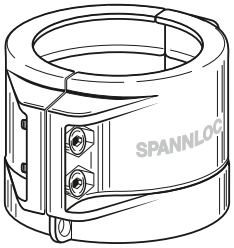

Type SPANNFIX (SX)

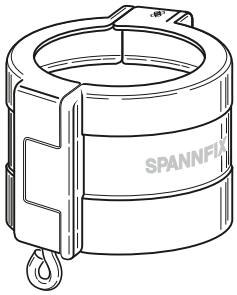

Demi-coquilles de sécurité réutilisables SPANNLOC et SPANNFIX également disponible en **aluminium nickelé chimiquement**. SPANNLOC également disponible en **laiton matricé** et **acier inoxydable**.

Référence :	SC ... Ni	SX ... Ni
	SC ... Ms	
	SC ... SS	

Reusable SPANNLOC and SPANNFIX safety hose clamps also available ***of aluminium nickel-plated****.*
SPANNLOC also available of ***hot stamped brass*** *and* ***stainless steel****.*

Part Number *:*	*SC ... Ni*	*SX ... Ni*
	SC ... Ms	
	SC ... SS	

ELAFLEX

POIDS Weight Approx. ≈ kg	RACCORD TYPE+DIMENSION Coupling Form + Size in.	DIAMETRE NOMINAL For Hose Size ID mm	ID in.	OD mm	TYPE FIXATION Span Clamps Forme	REFERENCE Part Number Type
0,4 0,4	AVK 1" (d = 36,7 mm)	25	1"	36 – 38 36 – 39	Spannfix Spannloc	AVKX 25 AVKC 25
0,6 0,6	AVK 1¼" (d = 45,5 mm)	32	1¼"	43 – 45 43 – 46	Spannfix Spannloc	AVKX 32 AVKC 32
0,7 0,7	AVK 1½" (d = 53,5 mm)	38	1½"	50 – 52 50 – 53	Spannfix Spannloc	AVKX 38 AVKC 38
0,9 1,0	AVK 2" (d = 63 mm)	50	2"	63 – 67 63 – 67	Spannfix Spannloc	AVKX 50 AVKC 50
1,4 1,5	AVK 2½" (d = 75,8 mm)	63	2½"	78 – 81 78 – 82	Spannfix Spannloc	AVKX 63 AVKC 63
1,7 1,8	AVK 3" (d = 91,5 mm)	75	3"	89 – 92 89 – 94	Spannfix Spannloc	AVKX 75 AVKC 75
3,7 4,3	AVK 4" (d = 119,5 mm)	100	4"	115 – 118 114 – 119	Spannfix Spannloc	AVKX 100 AVKC 100

Raccords à cames selon DIN EN 14420-7 (DIN 2828) avec demi coquilles Spannfix ou Spannloc en aluminium matricé. Pression de service jusqu'à 10 bar.

Hose couplings to EN 14420-7 (MIL-C-27487) with Spannfix or Spannloc clamps of hot stamped aluminium. Working pressure up to 10 bar.

Adaptateur mâle et embout en laiton matricé.

Type AVK

(USA = E)

E = Adapter and hose tail of hot stamped brass

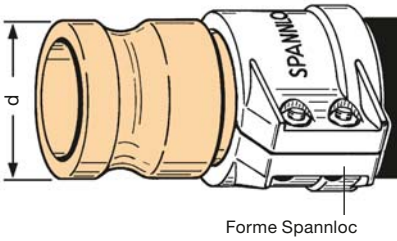

Forme Spannloc

POIDS ≈ kg	RACCORD in.	ID mm	ID in.	OD mm	Forme	Type
0,7 0,7	AMK 1" (d = 37,2 mm)	25	1"	36 – 38 36 – 39	Spannfix Spannloc	AMKX 25 AMKC 25
1,0 1,0	AMK 1¼" (d = 46 mm)	32	1¼"	43 – 45 43 – 46	Spannfix Spannloc	AMKX 32 AMKC 32
1,3 1,3	AMK 1½" (d = 54 mm)	38	1½"	50 – 52 50 – 52	Spannfix Spannloc	AMKX 38 AMKC 38
1,3 1,4	AMK 2" (d = 63,7 mm)	50	2"	63 – 67 63 – 67	Spannfix Spannloc	AMKX 50 AMKC 50
2,4 2,5	AMK 2½"" (d = 76,5 mm)	63	2½"	78 – 81 78 – 82	Spannfix Spannloc	AMKX 63 AMKC 63
2,5 2,6	AMK 3" (d = 92,2 mm)	75	3"	89 – 92 89 – 94	Spannfix Spannloc	AMKX 75 AMKC 75
6,2 6,8	AMK 4" (d = 120,2 mm)	100	4"	115 – 118 114 – 119	Spannfix Spannloc	AMKX 100 AMKC 100

Coupleur et embout en laiton matricé. Levier en acier inoxydable. Joint en NBR.

Type AMK

(USA = C)

C = Coupler and hose tail of hot stamped brass. Lever of stainless steel. Seal of NBR

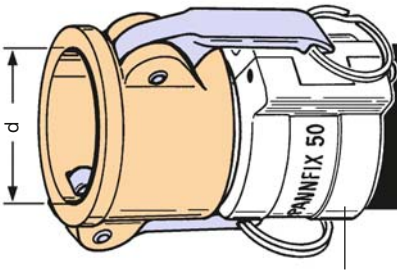

Forme Spannfix

*) Pour commander des joints de rechange, indiquer la dimension.
For spare seals complete the Part Number with coupler size

AKD ... NBR *)

Joints page 395
Spare sparts s. page 395

POIDS ≈ kg	RACCORD in.	ID mm	ID in.	OD mm	Forme	Type
0,4 0,4	AVK 1" (d = 36,7 mm)	25	1"	36 – 38 36 – 39	Spannfix Spannloc	AVKX 25 SS AVKC 25 SS
0,5 0,5	AVK 1¼" (d = 45,5 mm)	32	1¼"	43 – 45 43 – 46	Spannfix Spannloc	AVKX 32 SS AVKC 32 SS
0,7 0,7	AVK 1½" (d = 53,5 mm)	38	1½"	50 – 52 50 – 53	Spannfix Spannloc	AVKX 38 SS AVKC 38 SS
0,8 0,9	AVK 2" (d = 63 mm)	50	2"	63 – 67 63 – 67	Spannfix Spannloc	AVKX 50 SS AVKC 50 SS
1,3 1,4	AVK 2½" (d = 75,8 mm)	63	2½"	78 – 81 78 – 82	Spannfix Spannloc	AVKX 63 SS AVKC 63 SS
1,6 1,7	AVK 3" (d = 91,5 mm)	75	3"	89 – 92 89 – 94	Spannfix Spannloc	AVKX 75 SS AVKC 75 SS
4,3 4,9	AVK 4" (d = 119,5 mm)	100	4"	115 – 118 114 – 119	Spannfix Spannloc	AVKX 100 SS AVKC 100 SS

Adaptateur mâle et embout en acier inoxydable 1.4571.

Type AVK

(USA = E)

E = Adapter and hose tail of stainless steel

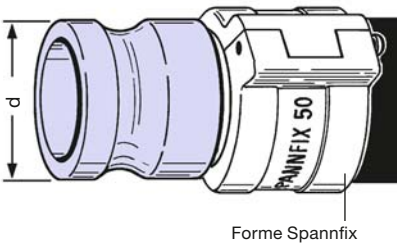

Forme Spannfix

Résistance chimique, voir page 250
Chemical Resistance see page 250

POIDS ≈ kg	RACCORD in.	ID mm	ID in.	OD mm	Forme	Type
0,4 0,4	AMK 1" (d = 37,2 mm)	25	1"	36 – 38 36 – 39	Spannfix Spannloc	AMKX 25 SS AMKC 25 SS
0,7 0,7	AMK 1¼" (d = 46 mm)	32	1¼"	43 – 45 43 – 46	Spannfix Spannloc	AMKX 32 SS AMKC 32 SS
1,1 1,1	AMK 1½" (d = 54 mm)	38	1½"	50 – 52 50 – 53	Spannfix Spannloc	AMKX 38 SS AMKC 38 SS
1,4 1,5	AMK 2" (d = 63,7 mm)	50	2"	63 – 67 63 – 67	Spannfix Spannloc	AMKX 50 SS AMKC 50 SS
1,8 1,9	AMK 2½" (d = 76,5 mm)	63	2½"	78 – 81 78 – 82	Spannfix Spannloc	AMKX 63 SS AMKC 63 SS
2,4 2,5	AMK 3" (d = 92,2 mm)	75	3"	89 – 92 89 – 94	Spannfix Spannloc	AMKX 75 SS AMKC 75 SS
4,0 4,6	AMK 4" (d = 120,2 mm)	100	4"	115 – 118 114 – 119	Spannfix Spannloc	AMKX 100 SS AMKC 100 SS

Coupleur femelle et embout en acier inoxydable 1.4401. Joint en Hypalon® (Viton® sur demande).

Type AMK

(USA = C)

C-Coupler and hose tail of stainless steel. Seal of Hypalon® (Viton® on request)

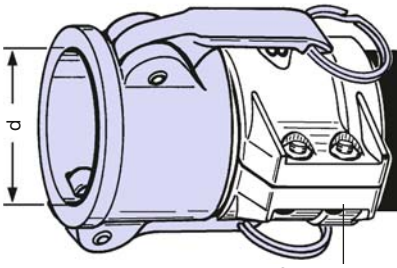

Forme Spannloc

*) Pour commander des joints de rechange, indiquer la dimension.
For spare seals complete the Part Number with coupler size

AKD ... Hypalon *)
AKD ... Viton *)

Joints page 395
Spare sparts s. page 395

MODIFICATIONS TECHNIQUES RÉSERVÉES · COPIES ET IMPRESSIONS SEULEMENT AVEC NOTRE ACCORD. · *Specifications subject to change without notice · Copyright ELAFLEX*

1

Type AVKS ... SK
(Forme E)

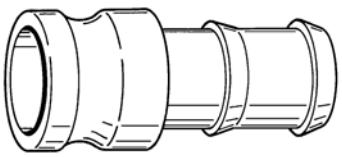

Type AMKS ... SK
(Forme C)

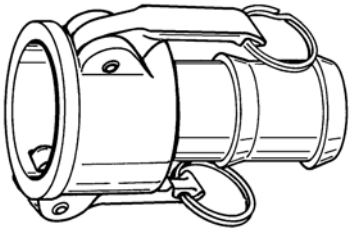

Raccord à cames selon MIL-C 27487, avec **embout pour montage rapide**.

Livrable en laiton, aluminium et acier inoxydable de ½" à 6" et de ¾" à 3" en polypropylène.

Remarque : Le polypropylène est une matière thermoplastique, sa résistance mécanique et thermique sont donc bien inférieure à celle d'un métal. En cas de doute nous consulter en précisant le fluide, la pression et la température.

—

Cam hose couplings *acc. (MIL-C 27487), with* ***hose tail for clamp attachment****.*

Available ½" to 6" in brass, aluminium and stainless steel, ¾" to 3" in polypropylene.

Note*: Polypropylene is a thermoplastic material and cannot be strained mechanically and thermically the same way as metal. If in doubt, please inquire with details about medium, temperature and pressure.*

Type AVKS ... SK PP
(Forme E)

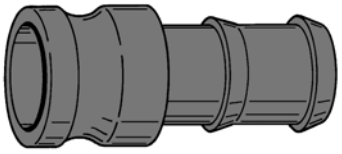

Polypropylène / *Polypropylene*

Type AMKS ... SK PP
(Forme C)

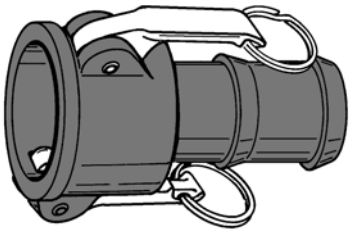

Polypropylène / *Polypropylene*

2

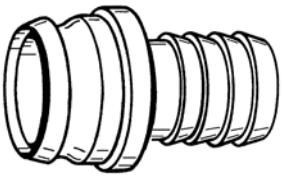

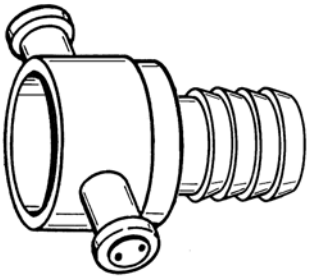

Morrison (GB)

Raccord système 'Morrison' (Instantaneous). Raccord pompier anglais en bronze selon BS 336. Dimensions 1½", 2½", 2¾".

—

British fire hose coupling *to BS 336 in bronze* ***System 'Morrison'*** *(Instantaneous). Dimensions 1½", 2½", 2¾". On request only.*

3

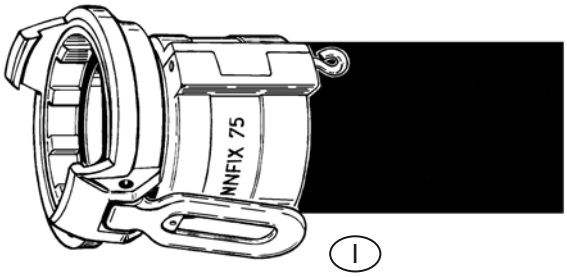

Raccord camion citerne 'Italien'. Ce coupleur ressemble au raccord allemand TW (EN 14420-6), mais ne s'accouple pas avec ce dernier – dimensions et matériaux différents. Au choix, montage avec demi coquilles Spannfix ou Spannloc en aluminium matricé.

—

Italian road tanker coupling *similiar to the German TW-system (EN 14420-6) but with different measurements and materials. Italian and German systems are not compatible. Alternatively with Spannfix or Spannloc safety clamps of hot stamped aluminium.*

MODIFICATIONS TECHNIQUES RÉSERVÉES · COPIES ET IMPRESSIONS SEULEMENT AVEC NOTRE ACCORD. · Specifications subject to change without notice · Copyright ELAFLEX

Raccords Storz selon DIN 14301, avec demi coquilles Spannfix ou Spannloc pour flexibles avec ou sans spirale de renfort. Utilisation en refoulement et en aspiration. Pression de service jusqu'à 10 bar.

Hose couplings system STORZ according to DIN 14301, with re-usable Spannfix or Spannloc clamps for hoses with or without steel helix. Working pressure up to 10 bar. For water and dry bulk products.

POIDS Weight Approx. ≈ kg	RACCORD TYPE+DIMENSION Coupling Type + Size DN	DIAMETRE NOMINAL For Hose Size ID mm	ID in.	OD mm	TYPE FIXATION Span Clamps Forme	REFERENCE Part Number Type
0,5 0,5	25 = D (d = 31 mm)	25	1"	36 – 38 36 – 39	Spannfix Spannloc	STKX 25 STKC 25
0,7 0,8	50 = C (d = 66 mm)	50	2"	63 – 67 63 – 67	Spannfix Spannloc	STKX 50 STKC 50
1,1 1,2	75 = B (d = 89 mm)	75	3"	89 – 92 89 – 94	Spannfix Spannloc	STKX 75 STKC 75
2,3 3,0	100 = A (d = 133 mm)	100	4"	115 – 118 114 – 119	Spannfix Spannloc	STKX 100 STKC 100

Raccord, embout et demi coquilles en aluminium. Exécution spéciale laiton / inox livrable. Joint NBR

Système
STORZ
(Feuerwehr) pompier

Storz coupler, hose tail and clamps of aluminium (special type brass / stainless steel available). Captive seal of NBR

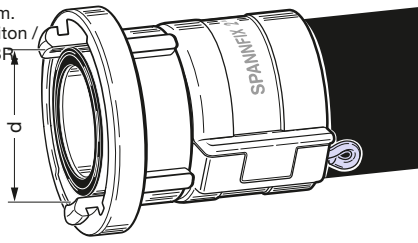

Forme Spannfix

Montage avec clé **EW-ABC**, voir page 244
*Assembling with hook spanner **EW-ABC**, see page 244*

*) Pour commander des joints de rechange, indiquer la dimension.

*) *For spare seals complete this part number with the coupler size*

STKD ...*)

Joint de rechange en NBR

Spare lip seals of NBR

Raccord GUILLEMIN selon EN 14420-8, avec demi coquilles Spannfix ou Spannloc pour flexibles avec ou sans spirale de renfort. Utilisation en refoulemen jusqu'à 10 bar ou en aspiration. Le DN 100 (4") correspond au raccord wagon citerne pour pulvérulents selon DIN 3795.

Hose couplings system GUILLEMIN to EN 14420-8, with re-usable Spannfix or Spannloc clamps for Working pressure up to 10 bar. Coupler DN 100 (4") to DIN 3795 for rail tank car adaptor (dry products).

0,5 0,6	50 (d = 69 mm)	50	2"	63 – 67 63 – 67	Spannfix Spannloc	GSKX 50 GSKC 50
0,9 0,9	65 (d = 84 mm)	63	2½"	78 – 81 78 – 82	Spannfix Spannloc	GSKX 63 GSKC 63
1,1 1,2	75 (d = 103 mm)	75	3"	89 – 92 89 – 94	Spannfix Spannloc	GSKX 75 GSKC 75
1,9 2,5	100 (d = 123 mm)	100	4"	115 – 118 114 – 119	Spannfix Spannloc	GSKX 100 GSKC 100

Raccord, embout et demi coquilles en aluminium. Joint en NBR.

Système français
GUILLEMIN
(France)

Guillemin coupler, hose tail and clamps of aluminium Captive seal of NBR

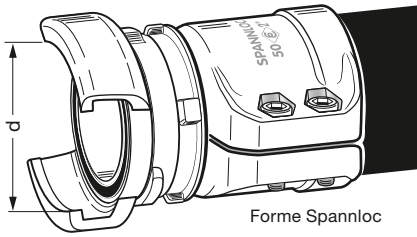

Forme Spannloc

*) Pour commander des joints de rechange, indiquer la dimension.

*) *For spare seals complete this part number with the coupler size*

GSKD ...*)

Joint de rechange en NBR

Spare lip seals of NBR

Raccord selon norme allemande VG 95954 avec demi-coquilles Spannloc. Pression de service jusqu'à 25 bar. Joints et connecteurs doivent être commandés séparément.

Hose tail with grooved end configuration to VG 95954 with re-usable Spannloc clamps for working pressure up to 25 bar. Lips seals and connection devices have to be separately ordered.

3,2	100 (d = 114,3 mm)	100	4"	114 – 119	Spannloc	RNKC 100
9,6	150 (d = 168,3 mm)	150	6"	167 – 173	Spannloc	RNKC 150
16,2	200 (d = 219,1 mm)	200	8"	222 – 229	Spannloc	RNKC 200

Embout et extrémité à gorge en acier galvanisé. Demi-coquilles en aluminium.

Système
RNK
(Bundeswehr)
Armée allemande

Hose tail with Victaulic grooved end configuration of steel zinc plated. Clamps of aluminium

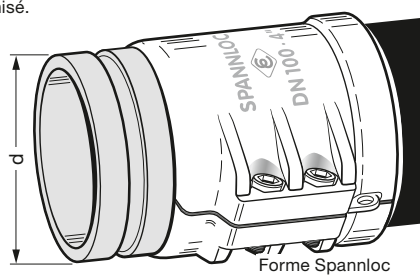

Forme Spannloc

Joint à lèvre en NBR pour connecteur.

Lip seal for Victaulic coupler of NBR

RNKD 100
RNKD 150
RNKD 200

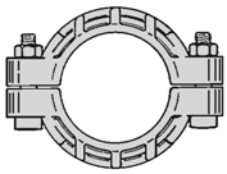

Connecteur

GROUPE 2 Section	POIDS Weight Approx. ≈ kg	DIAMETRE NOMINAL Hose Size ID mm	OD mm	BRIDE DN Flange Diam. Nominal mm/in.	NORME DE BRIDES (PN) Flange Standard Pressure Nominal *)	FORME Flange Style Forme	REFERENCE Part Number Type
	1,3	19 (¾")	30 – 33	DN 20	DIN PN 40 (PN 10, 16, 25, 40)	S	SFC 19.40
	1,2					F	FFC 19.40
	1,0			¾"	ASA 150	S	SFC 19.150
	1,2					F	FFC 19.150
	1,5				ASA 300	S	SFC 19.300
	1,7					F	FFC 19.300
	1,7	25 (1")	36 – 39	DN 25	DIN PN 40 (PN 10, 16, 25, 40)	S	SFC 25.40
	1,5					F	FFC 25.40
	1,3			1"	ASA 150	S	SFC 25.150
	1,7					F	FFC 25.150
	1,9				ASA 300	S	SFC 25.300
	2,1					F	FFC 25.300
	2,4	32 (1¼")	43 – 46	DN 32	DIN PN 40 (PN 10, 16, 25, 40)	S	SFC 32.40
	2,1					F	FFC 32.40
	1,7			1¼"	ASA 150	S	SFC 32.150
	1,8					F	FFC 32.150
	2,3				ASA 300	S	SFC 32.300
	2,7					F	FFC 32.300
	2,8	38 (1½")	50 – 53	DN 40	DIN PN 40 (PN 10, 16, 25, 40)	S	SFC 38.40
	2,3					F	FFC 38.40
	2,1			1½"	ASA 150	S	SFC 38.150
	2,2					F	FFC 38.150
	3,2				ASA 300	S	SFC 38.300
	4,0					F	FFC 38.300
	2,9	40	53 – 56	DN 40	DIN PN 40 (PN 10, 16, 25, 40)	S	SFC 40.40
	2,4					F	FFC 40.40
	3,6	50 (2")	63 – 67	DN 50	DIN PN 16 (PN 10, 16)	S	SFC 50.16
	3,2					F	FFC 50.16
	4,2				DIN PN 40 (PN 25, 40)	S	SFC 50.40
	3,5					F	FFC 50.40
	3,3			2"	ASA 150	S	SFC 50.150
	3,4					F	FFC 50.150
	4,0				ASA 300	S	SFC 50.300
	4,8					F	FFC 50.300
	4,4	63 (2½")	78 – 82	DN 65	DIN PN 16 (PN 10, 16)	S	SFC 63.16
	3,9					F	FFC 63.16
	5,1				DIN PN 40 (PN 25, 40)	S	SFC 63.40
	4,6					F	FFC 63.40
	4,7			2½"	ASA 150	S	SFC 63.150
	4,5					F	FFC 63.150
	5,5				ASA 300	S	SFC 63.300
	6,3					F	FFC 63.300

ELAFLEX

Raccord à bride selon DIN EN 14420-4 en acier zingué et chromé, avec demi coquilles SPANNLOC en aluminium. Brides selon DIN EN 1092-1 ou ASA (ANSI B 16.5).

Applications : Flexibles pour hydrocarbures, gaz liquéfié y compris ammoniac, solvants, eau boueuse, eau et air. Pour produits chimiques, acides ou alcalins, voir table de résistance chimique page 250. **Ne** convient pas pour la vapeur, ni pour les températures élevées.

Pour aspiration et refoulement selon la pression nominale du flexible.

Flanged hose couplings according to EN 14420-4 of steel, zinc plated and chromated, with SPANNLOC bolted clamps of aluminium. Flanges acc. to EN 1092-1 or ASA (ANSI B 16.5).

Range of application: Hoses for petroleum based products, LP gas including ammonia, solvents, mud, water and air. For chemicals, acids and alkalis take note of the resistance chart on page 250. ***Not*** *suitable for steam hoses.*

Suitable for suction and pressure service according to the nominal pressure of the hose.

Bride tournante et embout en acier ZnCr.

FORME S

Swiveling flange (lap joint flange) and hose tail of steel Zn Cr

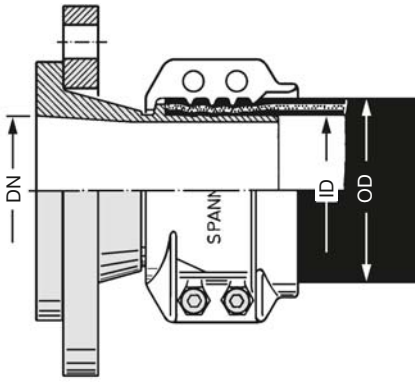

Bride fixe et embout en acier ZnCr.

FORME F

Fixed flange and hose tail of steel Zn Cr

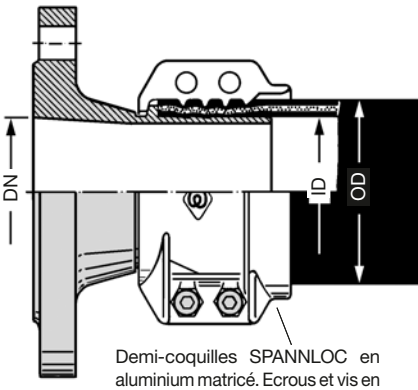

Demi-coquilles SPANNLOC en aluminium matricé. Ecrous et vis en acier zingué chromé.

Re-usable bolted clamps of hot stamped aluminium. Bolts and nuts steel zinc plated + chromated.

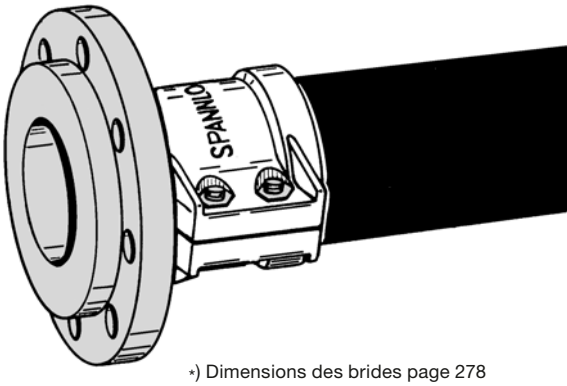

*) Dimensions des brides page 278
Flange measurements see page 278

MODIFICATIONS TECHNIQUES RÉSERVÉES · COPIES ET IMPRESSIONS SEULEMENT AVEC NOTRE ACCORD. · *Specifications subject to change without notice · Copyright ELAFLEX*

Montage des demi-coquilles SPANNLOC · *Assembly of SPANNLOC-Bolted Clamps*

1

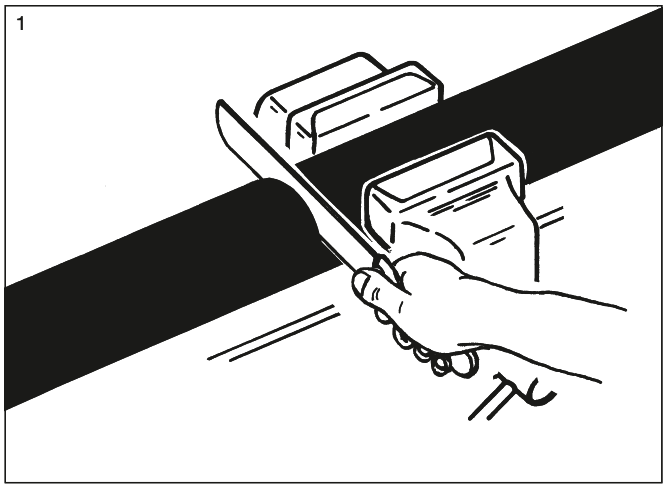

2

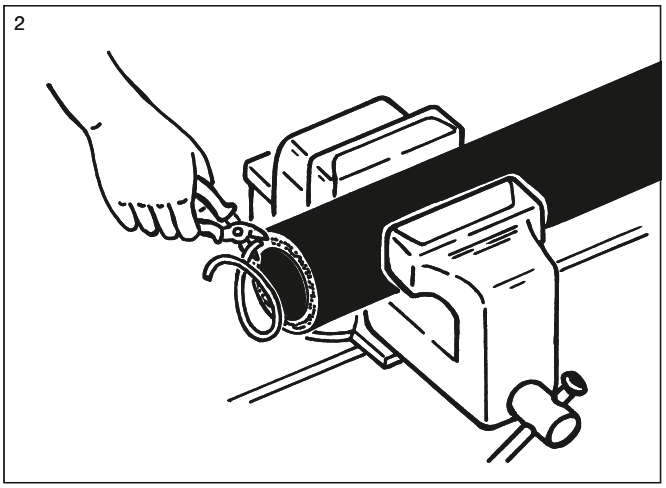

3

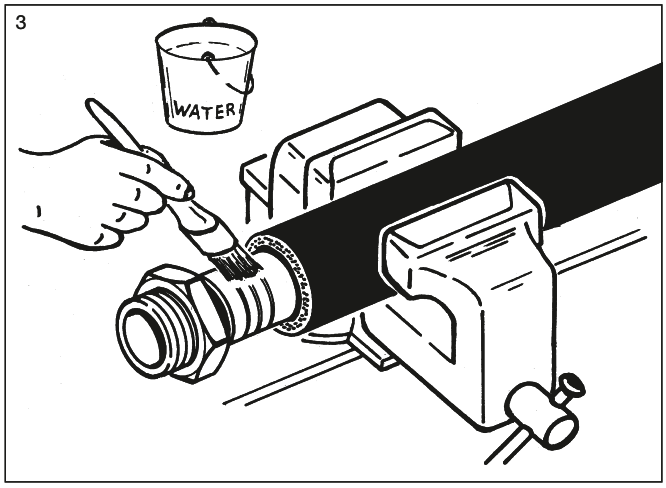

4

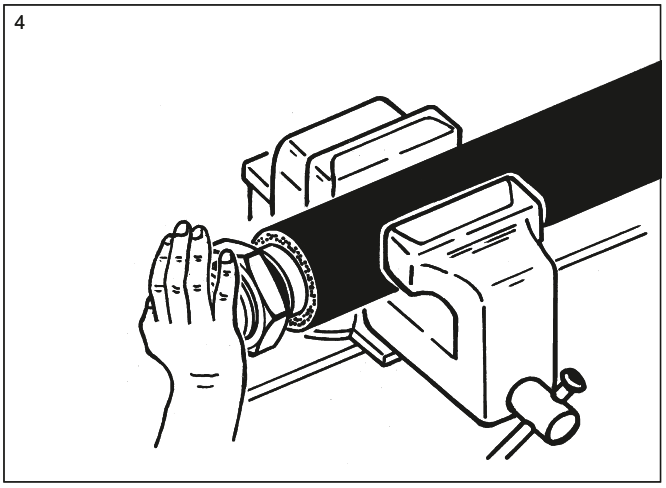

5

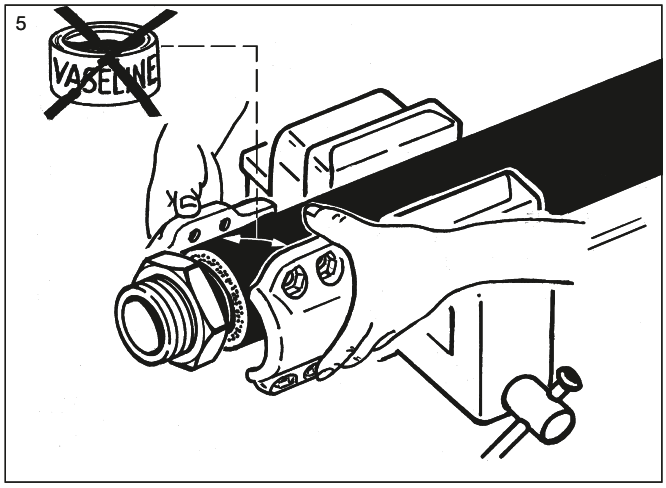

6

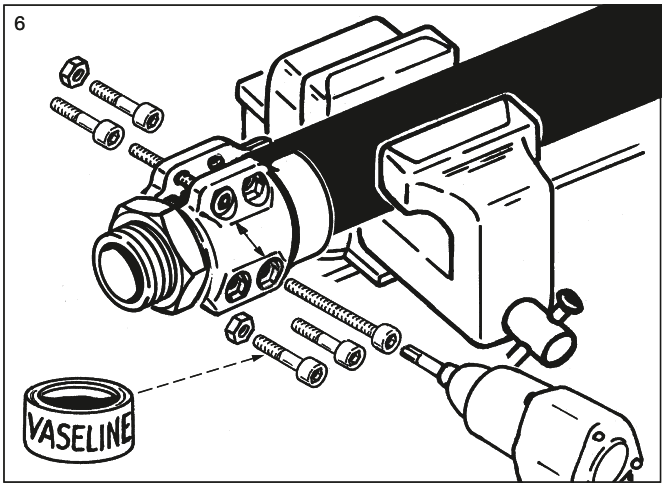

7

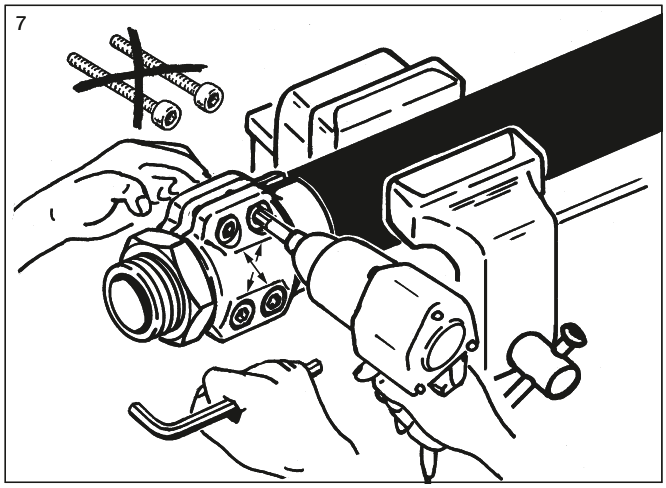

8

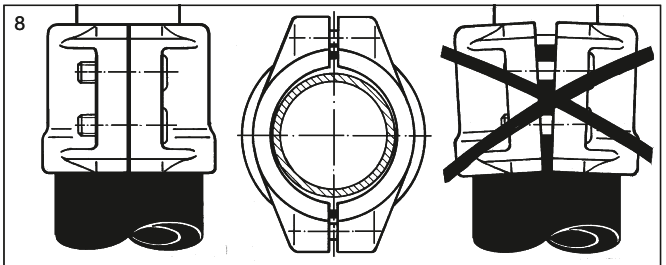

Après avoir retiré les vis de montage, les vis des Spannloc doivent être serrées fortement en croix. L'écart éventuel entre les coquilles doit être parallèle et identique des deux côtés du raccord.

—

After the removal of the long mounting screws tighten the Spannloc screws crosswise as firmly as possible. A remaining space between the clamps should be parallel.

GROUPE 2 *Section*	POIDS *Weight Approx.* ≈ kg	DIAMETRE NOMINAL *Hose Size* ID mm	OD mm	BRIDE DN *Flange Diam. Nominal* mm/in.	NORME DE BRIDES (PN) *Flange Standard Pressure Nominal* *)	FORME *Flange Style* Forme	REFERENCE *Part Number* Type
	5,5	75 (3")	89 – 94	DN 80	DIN PN 16 (PN 10, 16)	S	SFC 75.16
	4,2					S	SFC 75.16 L
	4,9					F	FFC 75.16
	6,6				DIN PN 40 (PN 25, 40)	S	SFC 75.40
	5,9					F	FFC 75.40
	5,7			3"	ASA 150	S	SFC 75.150
	5,7					F	FFC 75.150
	7,5				ASA 300	S	SFC 75.300
	8,0					F	FFC 75.300
	5,8	80	94 – 97	DN 80	DIN PN 16 (PN 10, 16)	S	SFC 80.16
	4,2					S	SFC 80.16 L
	4,9					F	FFC 80.16
	6,6				DIN PN 40 (PN 25, 40)	S	SFC 80.40
	6,0					F	FFC 80.40
	7,9	100 (4")	114 – 119	DN 100	DIN PN 16 (PN 10, 16)	S	SFC 100.16
	5,5					S	SFC 100.16 L
	7,2					F	FFC 100.16
	10,1				DIN PN 40 (PN 25, 40)	S	SFC 100.40
	9,1					F	FFC 100.40
	9,2			4"	ASA 150	S	SFC 100.150
	9,4					F	FFC 100.150
	12,9				ASA 300	S	SFC 100.300
	13,9					F	FFC 100.300
	10,8	125 (5")	143 – 147	DN 125	DIN PN 16 (PN 10, 16)	S	SFC 125.16
	10,1					F	FFC 125.16
	11,8			5"	ASA 150	S	SFC 125.150
	12,4					F	FFC 125.150
	17,1				ASA 300	S	SFC 125.300
	18,3					F	FFC 125.300
	16,6	150 (6")	167 – 173	DN 150	DIN PN 16 (PN 10, 16)	S	SFC 150.16
	12,5					S	SFC 150.16 L
	16,0					F	FFC 150.16
	20,9				DIN PN 40 (PN 25, 40)	S	SFC 150.40
	20,1					F	FFC 150.40
	17,8			6"	ASA 150	S	SFC 150.150
	19,2					F	FFC 150.150
	25,2				ASA 300	S	SFC 150.300
	27,3					F	FFC 150.300
	24,3	200 (8")	222 – 229	DN 200	DIN PN 10 8 Löcher/holes!	S	SFC 200.16
	23,8					F	FFC 200.10
	24,0				DIN PN 16 12 Löcher/holes!	S	SFC 200.16
	23,5					F	FFC 200.16
	30,5				DIN PN 25	S	SFC 200.25
	29,5					F	FFC 200.25
	27,4			8"	ASA 150	S	SFC 200.150
	30,2					F	FFC 200.150
	37,4				ASA 300	S	SFC 200.300
	43,0					F	FFC 200.300

ELAFLEX

Raccord à bride selon DIN EN 14420-4 en acier zingué et chromé, avec demi-coquilles SPANNLOC en aluminium. Brides selon DIN EN 1092-1 ou ASA (ANSI B 16.5). Applications, matériaux et pression de service, voir page 271.

FORME S = bride tournante
FORME F = bride fixe
L-Type = embout en aluminium, bride en acier

—

Flanged hose couplings acc. to EN 14420-4 of steel, zinc plated and chromated with SPANNLOC bolted clamps of aluminium. Flanges according to EN 1092-1 or ASA (ANSI B 16.5). Range of application, materials and working pressure see page 271.

Form S = swiveling flange (Lap joint flange)
Form F = fixed flange
L-Type = hose tail of aluminium alloy, flange of steel

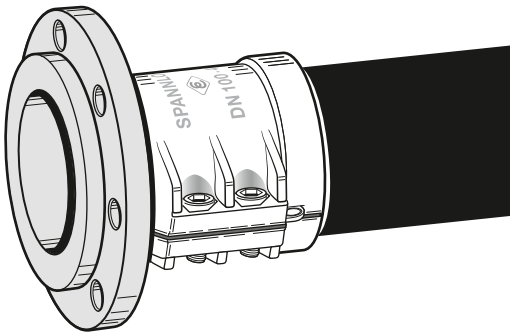

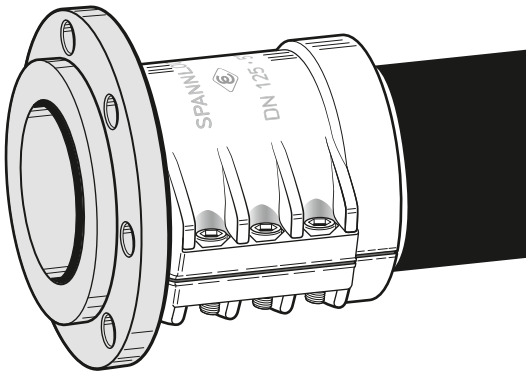

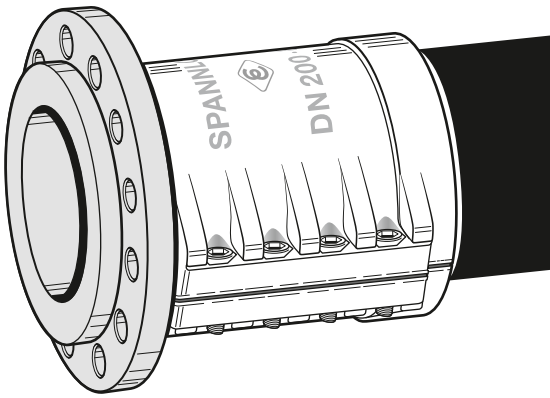

*) Dimensions des brides page 278
Flange measurements see page 278

Raccord à bride - Spannloc DN 75 – 200

MODIFICATIONS TECHNIQUES RÉSERVÉES · COPIES ET IMPRESSIONS SEULEMENT AVEC NOTRE ACCORD. · *Specifications subject to change without notice · Copyright ELAFLEX*

Exécutions spéciales · *Special Types*

1

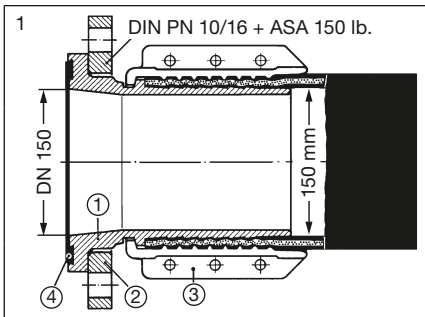

Exécution 'Marine' selon norme allemande VG 85289 avec joint profilé ED 150. Livrable uniquement en DN 150 dans les matériaux ci-contre.

'Navy' type to German military specification VG 85289 with captive seal ED 150. Available only in size DN 150 (6")

TYPE	Embout *Hose Tail* ①	Bride *Flange* ②	Joint *Clams* ③	Poids *Gasket* ④	Poids *Weight* ≈ kg	Référence *Part Number*
St-Type	acier zingué, chromé — *steel zink plated chromated*	acier zingué, chromé — *steel zink plated chromated*	aluminium matricé — *hot stamped aluminium*	ED 150 (NBR)	16,6	DFC 150.16
L-Type	alliage d'aluminium — *aluminium alloy*	acier zingué, chromaté — *steel zinc plated chromated*	aluminium matricé — *hot stamped aluminium*		12,6	DFC 150.16 L
Ms-Type	laiton — *brass*	laiton matricé — *hot stamped brass*	aluminium matr. laqué vert — *hot stamped alu green painted*		26,9	DFC 150.16 Ms

2

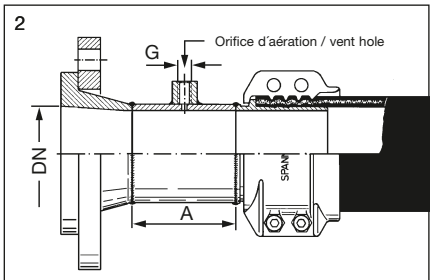

Préciser à la commande le DN et les dimensions A et G.

In case of order please notify us of the measures DN, A and G

3

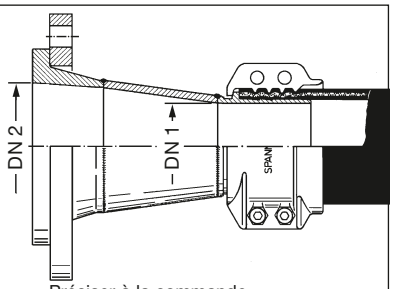

Préciser à la commande le DN 1 et le DN 2.

In case of order please notify us of the measures DN 1 and DN 2

4

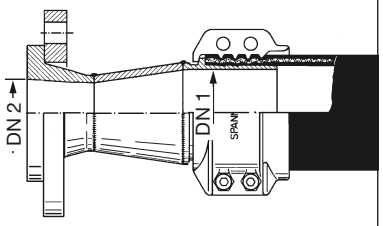

Préciser à la commande le DN1 et le DN2.

In case of order please notify us of the measures DN 1 and DN 2

5

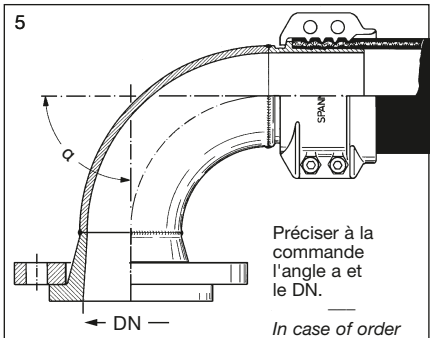

Préciser à la commande l'angle a et le DN.

In case of order please notify us angle α and DN

6

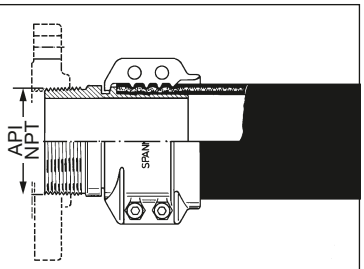

Avec filetage API pour étanchéité sur brides ASA.

With API thread for threaded flanges to ASA

7

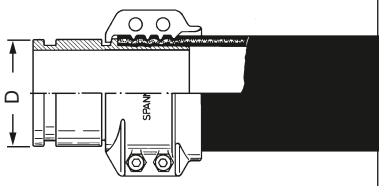

Avec gorge d'extrémité pour raccords MUK ou VICTAULIC.

With pipe groove for MUK or VICTAULIC couplings

Joints de rechange · *Spare Gaskets*

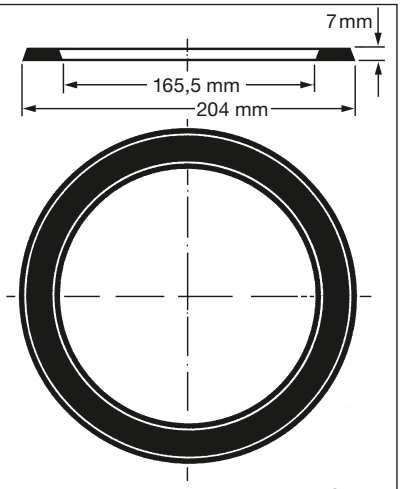

Joint **ED 150** en NBR pour type 'Marine' DFC 150. Autres types sur demande.

*Profile seal **ED 150** for the 'Navy' type DFC 150 of NBR. Other types on request*

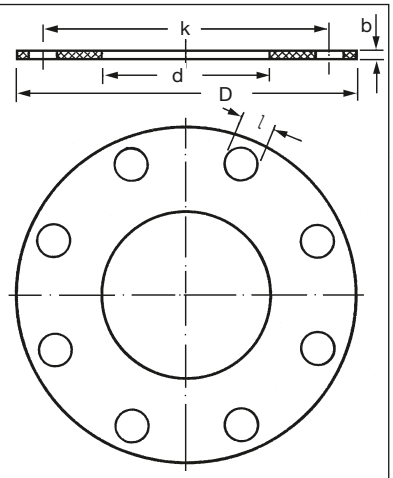

Préciser à la commande dimensions et matière (par ex. ELAPAC bleu, Thermopac, PU).

In case of order please notify us the measures and material (e.g. ELAPAC blue, Thermopac, PU)

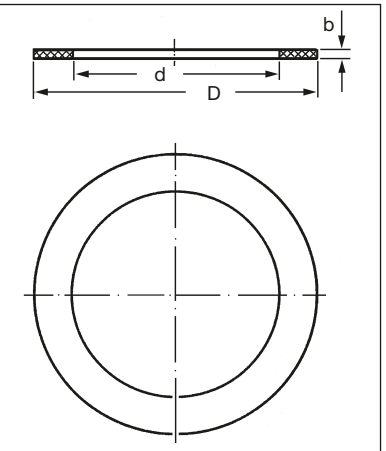

Préciser à la commande dimensions et matière (par ex. ELAPAC bleu, Thermopac, PU).

In case of order please notify us the measures and material (e.g. ELAPAC blue, Thermopac, PU)

GROUPE 2 Section	POIDS Weight Approx. ≈ kg	DIAMETRE NOMINAL Hose Size ID mm	OD mm	BRIDE DN Flange Diam. Nominal mm/in.	NORME DE BRIDES (PN) Flange Standard Pressure Nominal bar *)	FORME Flange Style Forme	REFERENCE Part Number Type
	2,1	25	36–38	DN 25	DIN PN 40 (PN 10, 16, 25, 40)	S	SFX 25.40
	1,8					F	FFX 25.40
	2,9	32	43–45	DN 32	DIN PN 40 (PN 10, 16, 25, 40)	S	SFX 32.40
	2,5					F	FFX 32.40
	2,9	38	50–52	DN 40	DIN PN 40 (PN 10, 16, 25, 40)	S	SFX 38.40
	2,8					F	FFX 38.40
	2,8	40	53–55	DN 40	DIN PN 40 (PN 10, 16, 25, 40)	S	SFX 40.40
	2,4					F	FFX 40.40
	3,4	50	63–67	DN 50	DIN PN 16 (PN 10, 16)	S	SFX 50.16
	3,1					F	FFX 50.16
	4,0				DIN PN 40 (PN 25, 40)	S	SFX 50.40
	3,4					F	FFX 50.40
	4,3	63	78–81	DN 65	DIN PN 16 (PN 10, 16)	S	SFX 63.16
	3,8					F	FFX 63.16
	4,6				DIN PN 40 (PN 25, 40)	S	SFX 63.40
	4,1					F	FFX 63.40
	5,4	75	89–92	DN 80	DIN PN 16 (PN 10, 16)	S	SFX 75.16
	4,6					F	FFX 75.16
	6,0				DIN PN 40 (PN 25, 40)	S	SFX 75.40
	4,8					F	FFX 75.40
	7,1	100	115–118	DN 100	DIN PN 16 (PN 10, 16)	S	SFX 100.16
	6,5					F	FFX 100.16
	8,0				DIN PN 40 (PN 25, 40)	S	SFX 100.40
	6,6					F	FFX 100.40
	0,9	50	63–67	DN 50	TW 1–10 bar DIN 28459	S	SFX 50 TW
	0,8					F	(FFX 50 TW)
	1,1	63	78–81	DN 65	TW 1–10 bar DIN 28459	S	SFX 63 TW
	1,0					F	(FFX 63 TW)
	1,3	75	89–92	DN 80	TW 1–10 bar DIN 28459	S	SFX 75 TW
	1,2					F	(FFX 75 TW)
	1,7	100	115–118	DN 100	TW 3–10 bar DIN 28459	S	SFX 100 TW
	1,6					F	(FFX 100 TW)
	1,0	50	63–67	DN 50	TW 1–10 bar DIN 28459	S	SFC 50 TW
	0,9					F	(FFC 50 TW)
	1,2	63	78–82	DN 65	TW 1–10 bar DIN 28459	S	SFC 63 TW
	1,1					F	(FFC 63 TW)
	1,4	75	94–97	DN 80	TW 1–10 bar DIN 28459	S	SFC 75 TW
	1,3					F	(FFC 75 TW)
	2,2	100	114–119	DN 100	TW 3–10 bar DIN 28459	S	SFC 100 TW
	2,0					F	(FFC 100 TW)
	0,9	100	114–119	DN 100	TTMA–10 bar	F	FFC 100-4" TTMA
	6,0	125	143–147	DN 125	TW 5–10 bar DIN 28459	S	SFC 125 TW
	5,7					F	(FFC 125 TW)
	8,5	150	167–173	DN 150	TW 7–10 bar DIN 28459	S	SFC 150 TW
	8,1					F	(FFC 150 TW)

ELAFLEX

Raccord à bride selon DIN EN 14420-4 en acier zingué et bichromaté avec demi-coquilles type SPANNFIX en aluminium. Brides selon EN 1092-1. Applications, matérière et pression de service, voir page 271.

Flanged hose couplings according to EN 14420-4 of steel, zinc plated and chromated with SPANNFIX safety clamps of aluminium. Flanges acc. to EN 1092-1. Range of application, materials and working pressure as described on page 271.

Bride tournante et embout en acier Zn Cr.

FORME S

Swiveling flange (lap joint flange) and hose tail of steel ZnCr

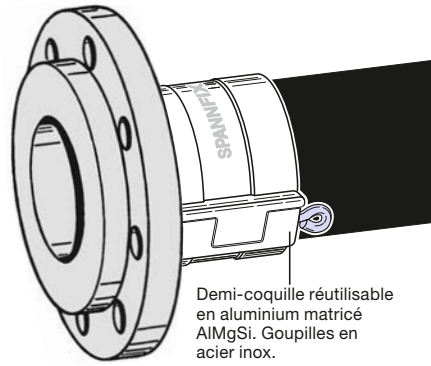

Demi-coquille réutilisable en aluminium matricé AlMgSi. Goupilles en acier inox.

Re-usable pinned clamps of hot stamped aluminium. Pins of stainless steel.

Bride fixe avec embout en acier Zn Cr.

FORME F

fixed flange and hose tail of steel ZnCr

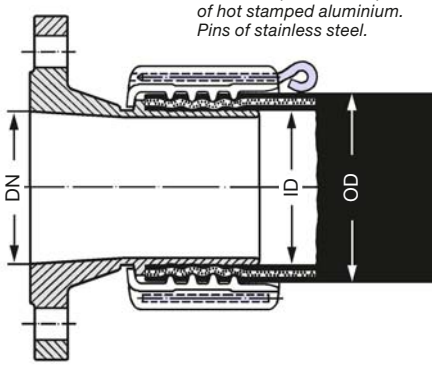

Bride 'TW'. Embout et demi-coquilleS SPANNFIX en Aluminium. Pression de service PN 10

'TW'-Flange, (Tank Truck), hose tail and Spannfix clamps of aluminium. Work. pressure up to 10 bar

Type TW

SPANNFIX

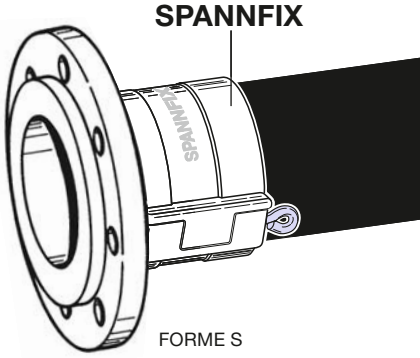

FORME S

Bride 'TW'. Embout et demi-coquilles SPANNLOC en Aluminium. Pression de service PN 10

'TW'-Flange, (Tank Truck), hose tail and Spannloc clamps of aluminium. Work. pressure up to 10 bar

SPANNLOC

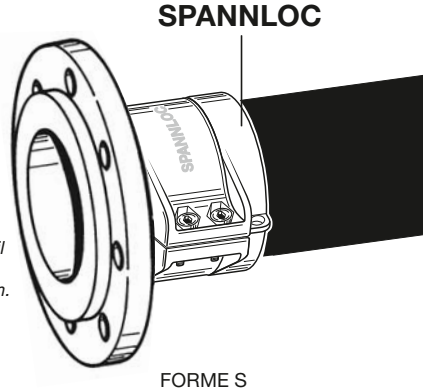

FORME S

*) Dimensions des brides page 278
Flange measurements see page 278

MODIFICATIONS TECHNIQUES RÉSERVÉES · COPIES ET IMPRESSIONS SEULEMENT AVEC NOTRE ACCORD. · *Specifications subject to change without notice · Copyright ELAFLEX*

Dimensions des brides · *Measurements for Hose Flanges*

DN *Diameter Nominal*	Ø EXTERIEUR *Outside Diameter*		ETANCHEITE *Sealing Surface*		CERCLE PERÇAGE *Bolt Circle*		SCHRAUBENLÖCHER *Bolt Holes*			NORME DE BRIDE *Flange Standard*
	D		g Ø		k Ø		Nbre	l Ø		PRESS. NOMINALE
DN	mm	in.	mm	in.	mm	in.	*No.*	mm	in.	*Pressure Nominal*
15 (½")	95		45		65		4	14		DIN PN 40
	88,9	3½"	34,9	1⅜"	60,3	2⅜"	4	15,9	⅝"	ASA 150
	95,3	3¾"	34,9	1⅜"	66,7	2⅜"	4	15,9	⅝"	ASA 300
20 (¾")	105		58		75		4	14		DIN PN 40
	98,4	3⅞"	42,9	1 11/16"	69,9	2¾"	4	15,9	⅝"	ASA 150
	117,5	4⅝"	42,9	1 11/16"	82,5	3¼"	4	19	¾"	ASA 300
25 (1")	115		68		85		4	14		DIN PN 40
	108	4¼"	50,8	2"	79,4	3⅛"	4	15,9	⅝"	ASA 150
	123,8	4⅞"	50,8	2"	88,9	3½"	4	19	¾"	ASA 300
32 (1¼")	140		78		100		4	18		DIN PN 40
	117,5	4⅝"	63,5	2½"	88,9	3½"	4	15,9	⅝"	ASA 150
	133,4	5¼"	63,5	2½"	98,4	3⅞"	4	19	¾"	ASA 300
40 (1½")	150		88		110		4	18		DIN PN 40
	127	5"	73	2⅞"	98,4	3⅞"	4	15,9	⅝"	ASA 150
	155,6	6⅛"	73	2⅞"	114,3	4½"	4	22,2	⅞"	ASA 300
50 (2")	140		90		110		4	14		DIN PN 6 (seul./only forme F)
	165		102		125		4	18		DIN PN 16
	165		102		125		4	18		DIN PN 40
	152,4	6"	92,1	3⅝"	120,7	4¾"	4	19	¾"	ASA 150
	165,1	6½"	92,1	3⅝"	127	5"	8	19	¾"	ASA 300
65 (2½")	160		110		130		4	14		DIN PN 6 (seul./only forme F)
	185		122		145		8 (4)*	18		DIN PN 16
	185		122		145		8	18		DIN PN 40
	177,8	7"	104,8	4⅛"	139,7	5½"	4	19	¾"	ASA 150
	190,5	7½"	104,8	4⅛"	149,2	5⅞"	8	22,2	⅞"	ASA 300
80 (3")	154				130		8	11		TW 1 DIN 28459
	190		128		150		4	18		DIN PN 6 (seul./only forme F)
	200		138		160		8	18		DIN PN 16
	200		138		160		8	18		DIN PN 40
	190,5	7½"	127	5"	152,4	6"	4	19	¾"	ASA 150
	209,6	8¼"	127	5"	168,3	6⅝"	8	22,2	⅝"	ASA 300
100 (4")	168,3	6⅝"	138		149,2	5⅞"	8	11,1	7/16"	TTMA RP No. 28-09
	174				150		8	14		TW 3 DIN 28459
	210		148		170		4	18		DIN PN 6 (seul./only forme F)
	220		158		180		8	18		DIN PN 16
	235		162		190		8	22		DIN PN 40
	228,6	9"	157,2	6 3/16"	190,5	7½"	8	19	¾"	ASA 150
	254	10"	157,2	6 3/16"	200	7⅞"	8	22,2	⅞"	ASA 300
125 (5")	204				176		8	14		TW 5 DIN 28459
	240		178		200		8	18		DIN PN 6 (seul./only forme F)
	250		188		210		8	18		DIN PN 16
	270		188		220		8	26		DIN PN 25
	254	10"	185,7	7 5/16"	215,9	8½"	8	22,2	⅞"	ASA 150
	279,4	11"	185,7	7 5/16"	235	9¼"	8	22,2	⅞"	ASA 300
150 (6")	240				210		12	14		TW 7 DIN 28459
	265		202		225		8	18		DIN PN 6 (seul./only forme F)
	285		212		240		8	22		DIN PN 16
	300		218		250		8	26		DIN PN 40
	279,4	11"	215,9	8½"	241,3	9½"	8	22,2	⅞"	ASA 150
	317,5	12½"	215,9	8½"	269,9	10⅝"	12	22,2	⅞"	ASA 300
200 (8")	320		258		280		8	18		DIN PN 6
	340		268		295		8	22		DIN PN 10
	340		268		295		12	22		DIN PN 16
	360		278		310		12	26		DIN PN 25
	375		285		320		12	30		DIN PN 40
	342,9	13½"	269,9	10⅝"	298,5	11¾"	8	22,2	⅞"	ASA 150
	381	15"	269,9	10⅝"	330,2	13"	12	25,4	1"	ASA 300

Ce tableau contient les cotes usuelles des brides pour flexible. Noter que la norme DIN 2633 et DIN 2673 sont maintenant remplacées par la norme DIN EN 1092-1. Des brides selon d'autres normes peuvent être fournies sur demande, Ex. BS ou NF.

—

The chart shows the measures of the customary standards for flanged hose fittings. Please note: DIN 2633 and DIN 2673 have been replaced by EN 1092-1.
Flanges to other standards, e.g. BS or NF, available on request.

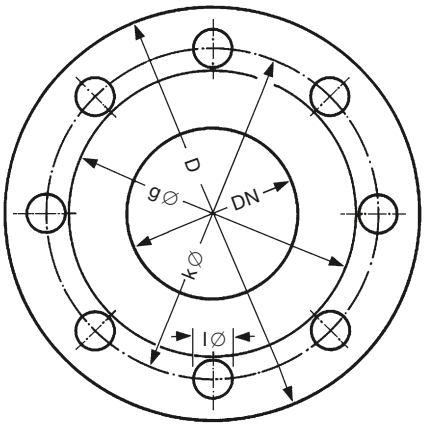

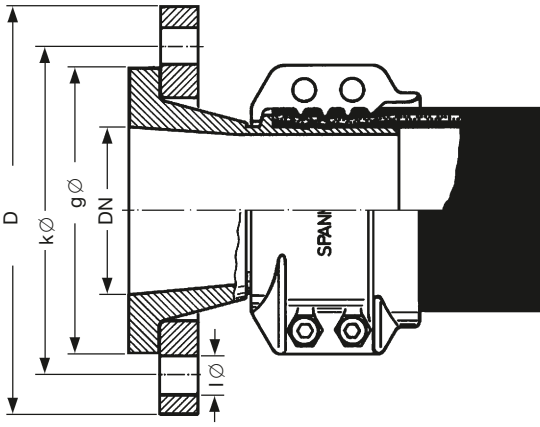

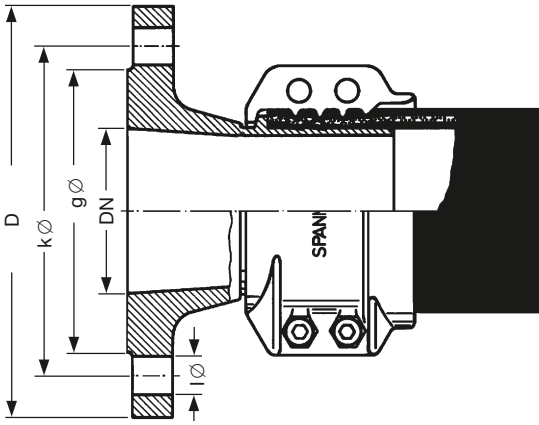

Selon DIN EN 1092-1 – 8 trous en standard, avec 4 trous sur demande

*) —

According to EN 1092-1 with 8 holes as standard, with 4 holes on request.

GROUPE 2 Section	POIDS Weight Approx. ≈ kg	DIAMETRE NOMINAL Hose Size ID mm	OD mm	BRIDE DN Flange Diam. Nominal mm/in.	NORME DE BRIDES (PN) Flange Standard Pressure Nominal [1]	FORME Flange Style Form	REFERENCE Part Number Type
	1,2	13	22 – 24	DN 15	DIN PN 40 (PN 10, 16, 25, 40)	S	SFC 13.40 SS
	1,3	19 (3/4")	30 – 33	DN 20		S	SFC 19.40 SS
	1,2					F	FFC 19.40 SS
	1,0			3/4"	ASA 150	S	SFC 19.150 SS
	1,2					F	FFC 19.150 SS
	1,5				ASA 300	S	SFC 19.300 SS
	1,7					F	FFC 19.300 SS
	1,7	25 (1")	36 – 39	DN 25	DIN PN 40 (PN 10, 16, 25, 40)	S	SFC 25.40 SS
	1,5					F	FFC 25.40 SS
	1,3			1"	ASA 150	S	SFC 25.150 SS
	1,7					F	FFC 25.150 SS
	1,9				ASA 300	S	SFC 25.300 SS
	2,1					F	FFC 25.300 SS
	2,4	32 (1¼")	43 – 46	DN 32	DIN PN 40 (PN 10, 16, 25, 40)	S	SFC 32.40 SS
	2,1					F	FFC 32.40 SS
	1,7			1¼"	ASA 150	S	SFC 32.150 SS
	1,8					F	FFC 32.150 SS
	2,3				ASA 300	S	SFC 32.300 SS
	2,7					F	FFC 32.300 SS
	2,8	38 (1½")	50 – 53	DN 40	DIN PN 40 (PN 10, 16, 25, 40)	S	SFC 38.40 SS
	2,3					F	FFC 38.40 SS
	2,1			1½"	ASA 150	S	SFC 38.150 SS
	2,2					F	FFC 38.150 SS
	3,2				ASA 300	S	SFC 38.300 SS
	4,0					F	FFC 38.300 SS
	3,6	50 (2")	63 – 67	DN 50	DIN PN 16 (PN 10, 16)	S	SFC 50.16 SS
	3,2					F	FFC 50.16 SS
	4,2				DIN PN 40 (PN 25, 40)	S	SFC 50.40 SS
	3,2					F	FFC 50.40 SS
	3,3			2"	ASA 150	S	SFC 50.150 SS
	3,4					F	FFC 50.150 SS
	4,0				ASA 300	S	SFC 50.300 SS
	4,8					F	FFC 50.300 SS
	4,4	63 (2½")	78 – 82	DN 65	DIN PN 16 (PN 10, 16)	S	SFC 63.16 SS
	3,9					F	FFC 63.16 SS
	5,1				DIN PN 40 (PN 25, 40)	S	SFC 63.40 SS
	4,6					F	FFC 63.40 SS
	4,7			2½"	ASA 150	S	SFC 63.150 SS
	4,5					F	FFC 63.150 SS
	5,5				ASA 300	S	SFC 63.300 SS
	6,3					F	FFC 63.300 SS
	2,0	25	36 – 38	DN 25	DIN PN 40 (PN 10, 16, 25, 40)	S	SFX 25.40 SS
	1,8					F	FFX 25.40 SS
	2,7	32	43 – 45	DN 32		S	SFX 32.40 SS
	2,4					F	FFX 32.40 SS
	2,8	38	50 – 52	DN 38		S	SFX 38.40 SS
	2,4					F	FFX 38.40 SS
	3,5	50	63 – 67	DN 50	DIN PN 16 (PN 10, 16)	S	SFX 50.16 SS
	3,2					F	FFX 50.16 SS
	4,4	63	78 – 81	DN 65		S	SFX 63.16 SS
	3,9					F	FFX 63.16 SS

ELAFLEX

Raccord à bride selon DIN EN 14420-4 avec demi-coquilles SPANNLOC en aluminium, bride selon DIN EN 1092-1 ou ASA (ANSI B 16,5). Utilisation : Solvants, acides, eaux résiduaires et produits chimiques selon liste de compatibilité page 250. Non approprié pour l'acide chlorhydrique toutes concentrations. Pour aspiration et refoulement jusqu'à une pression de service de 25 bar.

Flanged hose couplings to EN 14420-4 with SPANNLOC or SPANNFIX safety clamps of aluminium. Flanges to EN 1092-1 or ASA (ANSI B 16.5). For chemicals, solvents, acids and alkalis (see resistance chart page 250). Not suitable for hydrochloric acid in any concentration. For suction and pressure service up to 25 bar working pressure.

Bride tournante en acier Zn Cr, embout en acier inoxydable 1.4571 (1.4408).

FORME S

Swiveling flange of steel Zn Cr. Hose tail of stainless steel AISI 316 Ti (316 L)

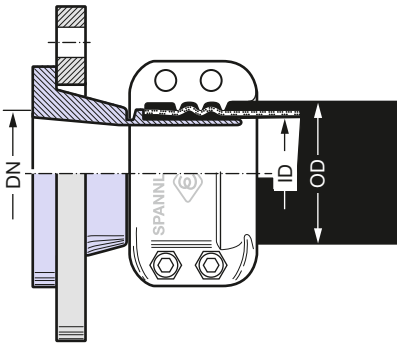

Embout à bride fixe en acier inoxydable 1.4571.

FORME F

Fixed flange and hose tail of stainless steel AISI 316 L

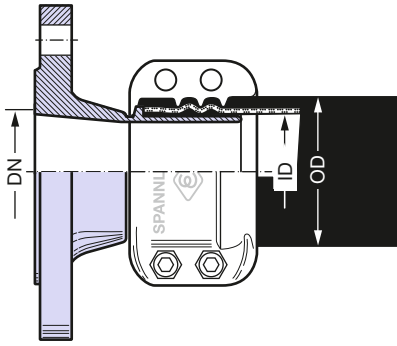

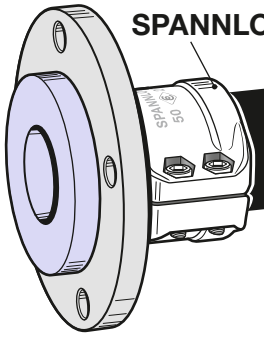

Demi-coquilles Spannloc en aluminium matricé Al Mg Si 1.

Spannloc re-usable bolted clamps of hot stamped aluminum.

FORME S

EDELSTAHL Rostfrei

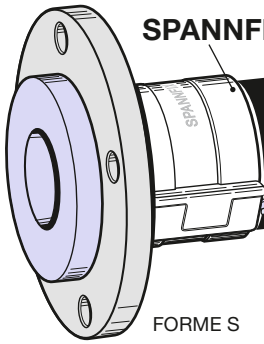

Fixation de sécurité Spannfix en aluminium matricé Al Mg Si 1.

Spannfix re-usable pinned clamps of hot stamped aluminum.

FORME S

[1] Dimensions des brides page 278 · *Flange measurements see page 278*

Exécutions spéciales page 280:
Bride tournante en acier inoxydable recouvert PFA, polypropylene

Special types see page 280:
swiveling flange stainless steel, PFA coating, polypropylene hose tail

MODIFICATIONS TECHNIQUES RÉSERVÉES · COPIES ET IMPRESSIONS SEULEMENT AVEC NOTRE ACCORD. · *Specifications subject to change without notice · Copyright ELAFLEX*

Exécutions spéciales · *Special Types*

1

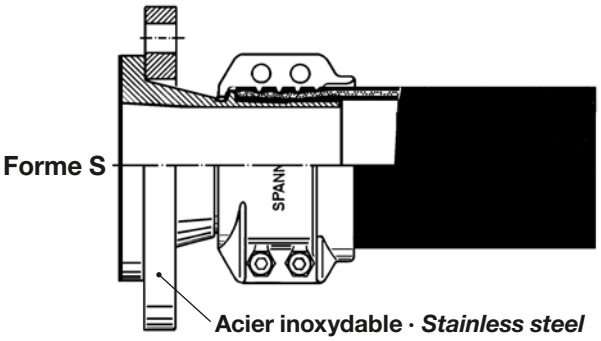

Raccord à bride avec demi-coquilles spannfix ou spannloc comme décrit au verso, mais **avec bride tournante en inox 1.4571**.

Référence: **... SS/SS**

Hose couplings for SPANNFIX or SPANNLOC clamps, as described overleaf, but ***with swiveling flange of stainless steel AISI 316 Ti****.*

Part Number*:* ***... SS/SS***

2

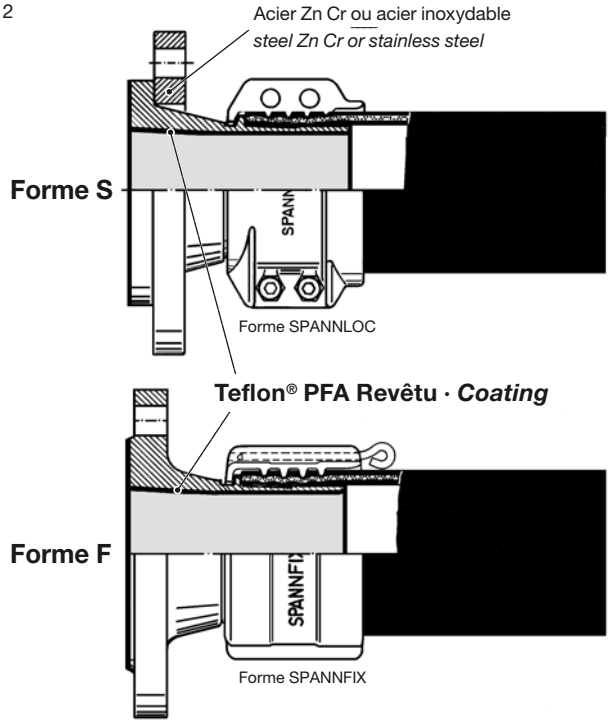

Raccord à bride tournante ou fixe avec demi-coquilles SPANNFIX ou SPANNLOC. Bride fixe avec embout en Inox 1.4408/1.4571, comme décrit au verso, **si en contact avec le fluide prendre un revêtement thermoplastique Teflon® PFA** (correspond aux exigences FDA). Voir information 5.06. Modèle S avec bride tournante en acier Zn Cr.

Utilisation principalement sur les acides et en particulier sur l'acide chlorhydrique, où l'inox 1.4571 est insuffisant (voir table de résistance chimique page 250 du catalogue). Livrable dans toutes les dimensions standards. Couleur du revêtement : rouge.

Référence: **... SSE**

Hose couplings with fixed or swiveling flanges for SPANNFIX or SPANNLOC clamps, fixed flange and hose tail of stainless steel AISI 316 Ti / 316 L, as described overleaf. Surface ***in contact with the medium additionally coated with Teflon® PFA*** *(corresponds to the FDA requirements). Details see Information 5.03. Form S with swiveling flange of steel Zn Cr.*

This type is used if stainless steel does not have a sufficient chemical resistance (i.e. for hydrochloric acid and iron-III-chloride) and polypropylene is not possible because of insufficient stability. Resistance chart see page 250. Available in all standard sizes. Colour of the coating: red.

Part Number*:* ***... SSE***

3

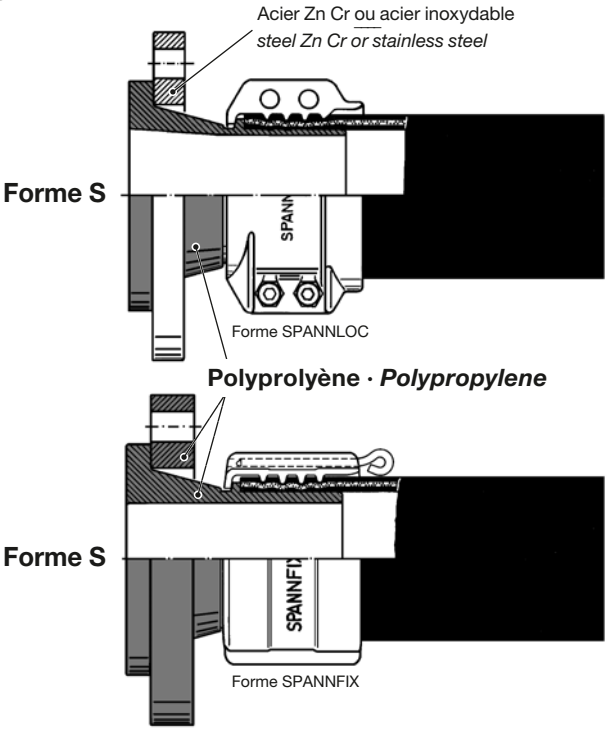

Raccord à bride avec protection en polypropylène pour demi-coquilles SPANNFIX ou SPANNLOC. Avec bride tournante en acier ZnCr. Acier inoxydable ou polypropylène (avec intérieur en acier). A utiliser avec des acides en particulier l´acide chlorhydrique et lorsque l'inox 1.4571 ne suffit pas. (Liste de compatibilité voir page 250.

Le polyprolylène est une matière thermoplastique moins résistante que le métal. En cas de doute, nous consulter en précisant le fluide, la température et la pression. Livrable du DN 25 (1") au DN 100 (4").

Référence: **... PP**

Flanged hose couplings with hose tail of polypropylene *for SPANNFIX or SPANNLOC safety clamps. With swiveling flange of steel ZnCr, stainless steel or polypropylene (with steel core).*

Preferably used for acids, particularly hydrochloric acid, for which stainless steel AISI 316 Ti is not sufficient. Resistance chart see page 250.

Polypropylene is a themoplastic material and cannot be strained mechanically and thermicly the same way as metal. In case of doubt please inquire with details about medium, temperature and working pressure. Available in sizes DN 25 (1") to DN 100 (4").

Part Number*:* ***... PP***

GROUPE 2 Section	POIDS Weight Approx. ≈ kg	DIAMETRE NOMINAL Hose Size ID mm	OD mm	BRIDE DN Flange Diam. Nominal mm/in.	NORME DE BRIDES (PN) Flange Standard Pressure Nominal [1]	FORME Flange Style Form	REFERENCE Part Number Type
	5,8	75 (3")	89 – 94	DN 80	DIN PN 16 (PN 10, 16)	S	SFC 75.16 SS
	4,9					F	FFC 75.16 SS
	6,6				DIN PN 40 (PN 25, 40)	S	SFC 75.40 SS
	5,9					F	FFC 75.40 SS
	5,7			3"	ASA 150	S	SFC 75.150 SS
	5,7					F	FFC 75.150 SS
	7,5				ASA 300	S	SFC 75.300 SS
	8,0					F	FFC 75.300 SS
	7,9	100 (4")	114 – 119	DN 100	DIN PN 16 (PN 10, 16)	S	SFC 100.16 SS
	7,2					F	FFC 100.16 SS
	10,1				DIN PN 40 (PN 25, 40)	S	SFC 100.40 SS
	9,1					F	FFC 100.40 SS
	9,2			4"	ASA 150	S	SFC 100.150 SS
	9,4					F	FFC 100.150 SS
	12,9				ASA 300	S	SFC 100.300 SS
	13,9					F	FFC 100.300 SS
	10,8	125 (5")	143 – 147	DN 125	DIN PN 16 (PN 10, 16)	S	SFC 125.16 SS
	10,1					F	FFC 125.16 SS
	11,8			5"	ASA 150	S	SFC 125.150 SS
	12,4					F	FFC 125.150 SS
	17,1				ASA 300	S	SFC 125.300 SS
	18,3					F	FFC 125.300 SS
	16,6	150 (6")	167 – 173	DN 150	DIN PN 16 (PN 10, 16)	S	SFC 150.16 SS
	16,0					F	FFC 150.16 SS
	20,9				DIN PN 40 (PN 25, 40)	S	SFC 150.40 SS
	20,1					F	FFC 150.40 SS
	17,8			6"	ASA 150	S	SFC 150.150 SS
	19,2					F	FFC 150.150 SS
	25,2				ASA 300	S	SFC 150.300 SS
	27,3					F	FFC 150.300 SS
	24,3	200 (8")	222 – 229	DN 200	DIN PN 10 8 trous/holes!	S	SFC 200.16 SS
	23,8					F	FFC 200.10 SS
	24,0				DIN PN 16 12 trous/holes!	S	SFC 200.16 SS
	23,5					F	FFC 200.16 SS
	30,5				DIN PN 25	S	SFC 200.25 SS
	29,5					F	FFC 200.25 SS
	27,4			8"	ASA 150	S	SFC 200.150 SS
	30,2					F	FFC 200.150 SS
	37,4				ASA 300	S	SFC 200.300 SS
	43,0					F	FFC 200.300 SS
	5,5	75	89 – 92	DN 80	DIN PN 16 (PN 10, 16)	S	SFX 75.16 SS
	4,7					F	FFX 75.16 SS
	7,2	100	115 – 118	DN 100		S	SFX 100.16 SS
	6,7					F	FFX 100.16 SS

ELAFLEX

Raccord à bride selon DIN EN 14420-4 avec demi-coquilles SPANNLOC en aluminium, bride selon DIN EN 1092-1 ou ASA (ANSI B 16,5). Aire d'utilisation, des matériaux et de la pression de fonctionnement, voir page 279.
FORME S = Bride tournante
FORME F = Bride fixe

Flanged hose couplings to EN 14420-4 with SPANNLOC or SPANNFIX safety clamps of aluminium. Flanges to EN 1092-1 or ASA (ANSI B 16.5). Range of application, materials and working pressure see page 279.
FORM S = swiveling flange (Lap joint flange)
FORM F = fixed flange

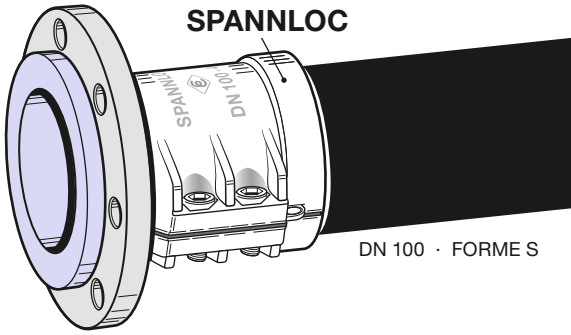

DN 100 · FORME S

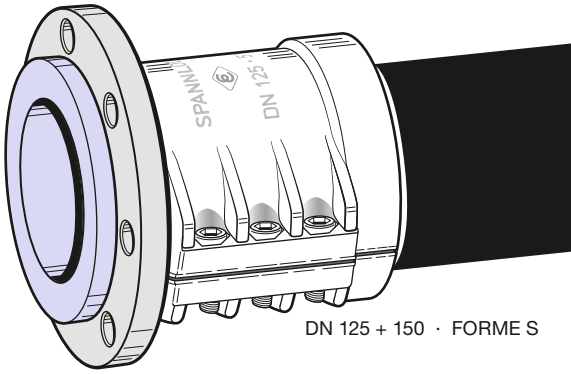
DN 125 + 150 · FORME S

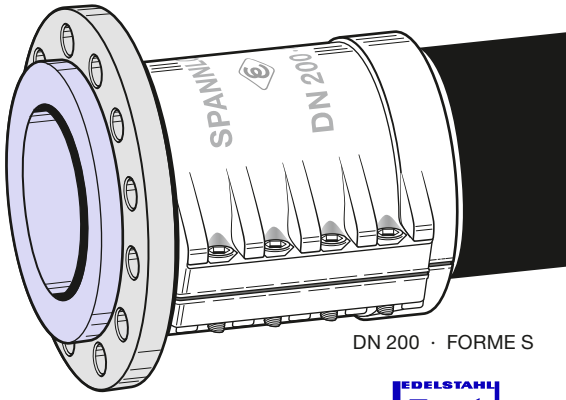
DN 200 · FORME S

EDELSTAHL Rostfrei

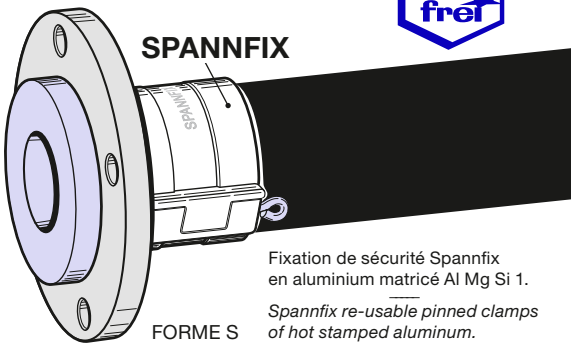

FORME S

Fixation de sécurité Spannfix en aluminium matricé Al Mg Si 1.

Spannfix re-usable pinned clamps of hot stamped aluminum.

[1] Dimensions des brides page 278 · *Flange measurements see page 278*

Exécutions spéciales page 280:
Bride tournante en acier inoxydable recouvert PFA, polypropylene

Special types see page 280:
swiveling flange stainless steel, PFA coating, polypropylene hose tail

Raccord à bride en inox DN 75 – 200

MODIFICATIONS TECHNIQUES RÉSERVÉES · COPIES ET IMPRESSIONS SEULEMENT AVEC NOTRE ACCORD. · *Specifications subject to change without notice · Copyright ELAFLEX*

GROUPE 2 *Section*	POIDS *Weight Approx.* ≈ kg	DIAMETRE NOMINAL *Hose Size* ID mm	OD mm	BRIDE DN *Flange Diam. Nominal* mm/in.	NORME DE BRIDES (PN) *Flange Standard Pressure Nominal* •)	FORME *Flange Style* Forme	REFERENCE *Part Number* Type
	1,2	13 (½")	24 – 27	DN 15	DIN PN 40	S	SFS 13.40
	1,1					F	FFS 13.40
	1,0			½"	ASA 150	S	SFS 13.150
	1,2					F	FFS 13.150
	1,8	19 (¾")	32 – 35	DN 20	DIN PN 40	S	SFS 19.40
	1,7					F	FFS 19.40
	1,5			¾"	ASA 150	S	SFS 19.150
	1,7					F	FFS 19.150
	2,3	25 (1")	39 – 42	DN 25	DIN PN 40	S	SFS 25.40
	2,0					F	FFS 25.40
	1,9			1"	ASA 150	S	SFS 25.150
	2,0					F	FFS 25.150
	3,3	32 (1¼")	47 – 50	DN 32	DIN PN 40	S	SFS 32.40
	3,0					F	FFS 32.40
	2,6			1¼"	ASA 150	S	SFS 32.150
	2,7					F	FFS 32.150
	4,2	38 (1½")	53 – 56	DN 40	DIN PN 40	S	SFS 38.40
	3,7					F	FFS 38.40
	3,5			1½"	ASA 150	S	SFS 38.150
	3,7					F	FFS 38.150
	5,0	50 (2")	67 – 70	DN 50	DIN PN 40	S	SFS 50.40
	4,7					F	FFS 50.40
	4,8			2"	ASA 150	S	SFS 50.150
	4,9					F	FFS 50.150
	7,9	63/65 (2½")	80 – 84	DN 65	DIN PN 40	S	SFS 63.40
	7,4					F	FFS 63.40
	8,2			2½"	ASA 150	S	SFS 63.150
	7,9					F	FFS 63.150
	9,2	75 (3")	94 – 98	DN 80	DIN PN 40	S	SFS 75.40
	8,3					F	FFS 75.40
	9,1			3"	ASA 150	S	SFS 75.150
	9,1					F	FFS 75.150
	9,2	80	99 – 103	DN 80	DIN PN 40	S	(SFS 80.40)
	8,3					F	(FFS 80.40)
	9,2			3"	ASA 150	S	(SFS 80.150)
	9,1					F	(FFS 80.150)
	12,0	100 (4")	118 – 122	DN 100	DIN PN 40	S	SFS 100.40
	11,4					F	FFS 100.40
	13,3			4"	ASA 150	S	SFS 100.150
	13,5					F	FFS 100.150

ELAFLEX

Raccord à bride, exécution renforcée, DIN EN 14423, pour vapeur saturée. En acier zingué + bichromaté avec demi-coquilles resserables en laiton matricé, vis et écrous en acier galvanisé. Non compatible avec l'ammoniaque en raison du laiton.

Flanged hose fittings for saturated steam according to EN 14423, of steel zinc plated and yellow chromated, with bolted clamps of hot stamped brass.

Not suitable for ammonia because of incompatibility with brass.

Bride tournante et embout en acier Zn Cr.

FORME S

Swivel flange (lap joint flange) and hose tail of carbon steel Zn Cr

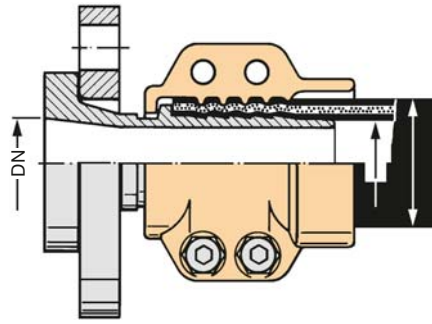

Bride fixe avec embout acier Zn Cr.

FORME F

Fixed flange and hose tail of carbon steel Zn Cr

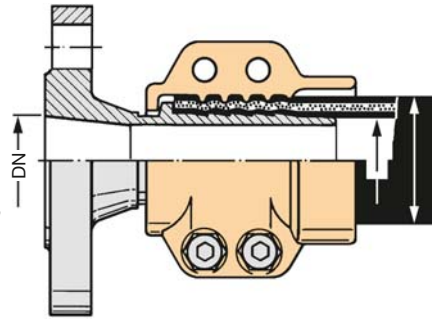

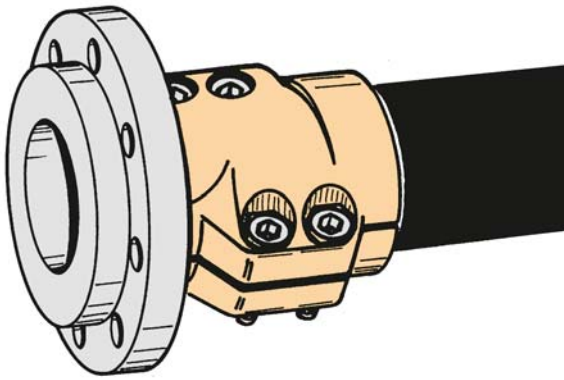

•) Dimensions brides, voir page 278 · *Flange measurements see page 278*

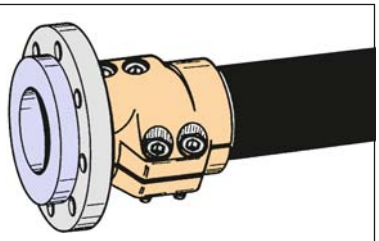

Exécution spéciale – comme ci-dessus – mais avec embout en acier inoxydable et bride en acier.

Special type with hose tail of stainless steel and flange of carbon stee, further discription see above.

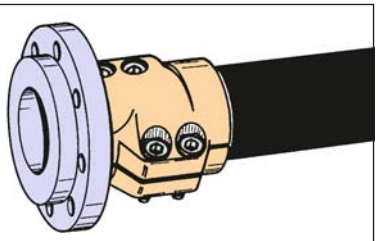

Exécution spéciale – comme ci-dessus – mais avec embout et bride en acier inoxydable.

Special type with hose tail and flange of stainless steel, further description see above.

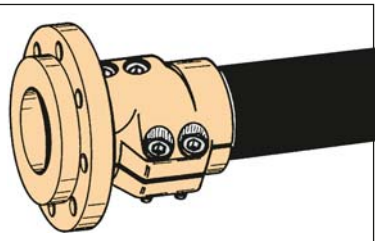

Exécution spéciale – comme ci-dessus – mais avec embout et bride en bronze.

Special type with hose tail and flange of brass or bronze, further discription see above.

MODIFICATIONS TECHNIQUES RÉSERVÉES · COPIES ET IMPRESSIONS SEULEMENT AVEC NOTRE ACCORD. · *Specifications subject to change without notice · Copyright ELAFLEX*

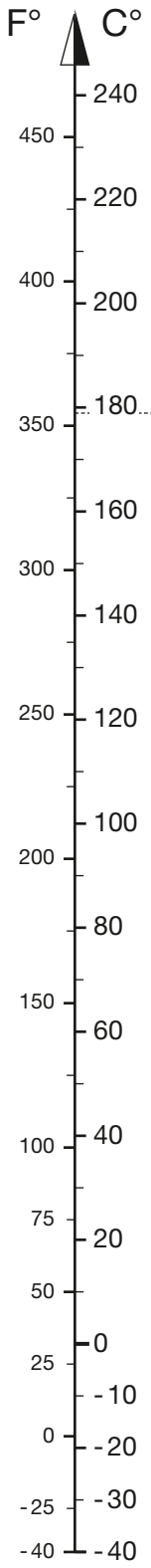

ECHELLE DE CONVERSION
FAHRENHEIT / CELSIUS
—
CONVERSION NOMOGRAM

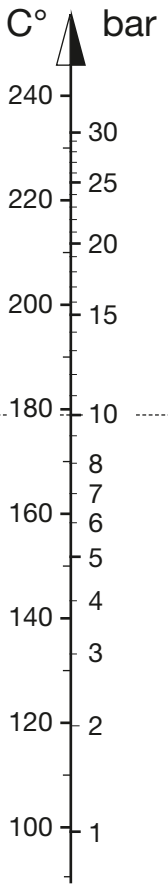

VAPEUR SATUREE
Température / Pression
—
SATURATED STEAM
Temperature / Pressure

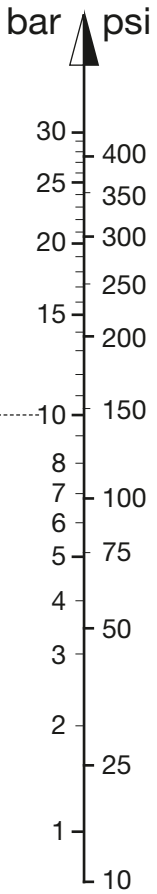

ECHELLE DE CONVERSION
BAR / PSI
—
CONVERSION NOMOGRAM

Exemple: Avec une pression de 10 bar, la température de la vapeur saturée est de 179°C

—

Example: *Satured Steam has a temperature of 179° Celsius (354° Fahrenheit) at a pressure of 10 bar (145 psi)*

GROUPE 2 Section	POIDS Weight Approx. ≈ kg	PROFIL B x S mm	DIAMETRE NOMINAL For Hose Size ID mm	OD mm	PLAGE DE SERRAGE Clamp Capacity mm Ø	REFERENCE Part Number Type
	0,10	20 x 1	25	34 – 36	32 – 38	SK 36
	0,10			38 – 40	36 – 42	SK 40
	0,10		32	43 – 45	41 – 47	SK 45
	0,10		35	47 – 49	45 – 51	SK 49
	0,11		38	50 – 52	48 – 54	SK 52
	0,11		40	52 – 54	50 – 56	SK 54
	0,11		42	55 – 57	53 – 59	SK 57
	0,12		45	58 – 60	56 – 62	SK 60
	0,12		50	60 – 62	58 – 64	SK 62
	0,12			62 – 64	60 – 66	SK 64
	0,12			64 – 66	62 – 68	SK 66
	0,12			66 – 68	64 – 70	SK 68
	0,13		55	70 – 72	68 – 74	SK 72
	0,13		60	74 – 76	72 – 78	SK 76
	0,14			76 – 78	74 – 80	SK 78
	0,14		63/65	78 – 80	76 – 82	SK 80
	0,14			81 – 83	79 – 85	SK 83
	0,14		70	84 – 86	82 – 88	SK 86
	0,15			86 – 88	84 – 90	SK 88
	0,15		75/76	88 – 90	86 – 92	SK 90
	0,15			90 – 92	88 – 94	SK 92
	0,16		80	93 – 95	91 – 97	SK 95
	0,16		89 (3½")	98 – 100	96 – 102	SK 100
	0,16		90	102 – 104	100 – 106	SK 104
	0,17			104 – 106	102 – 108	SK 106
	0,17			108 – 110	106 – 112	SK 110
	0,18		100/110	115 – 117	113 – 119	SK 117
	0,18			120 – 122	118 – 124	SK 122
	0,19			124 – 126	122 – 128	SK 126
	0,20			133 – 135	131 – 137	SK 135
	0,21		125	139 – 141	137 – 143	SK 141
	0,23			178 – 180	176 – 182	SK 180
	0,17	20 x 1		55 – 61	55 – 65	SK 2 / 61
	0,18		50	60 – 66	58 – 70	SK 2 / 66
	0,19			64 – 70	62 – 74	SK 2 / 70
	0,19			69 – 75	67 – 79	SK 2 / 75
	0,20			74 – 80	72 – 84	SK 2 / 80
	0,21			86 – 92	84 – 96	SK 2 / 92
	0,22			94 – 100	92 – 104	SK 2 / 100
	0,23			99 – 105	97 – 109	SK 2 / 105
	0,24			104 – 110	102 – 114	SK 2 / 110
	0,25		100	114 – 120	112 – 124	SK 2 / 120
	0,25			116 – 122	114 – 126	SK 2 / 122
	0,26			120 – 126	118 – 130	SK 2 / 126
	0,27			124 – 130	122 – 134	SK 2 / 130
	0,28			144 – 150	142 – 154	SK 2 / 150
	0,16		80	93 – 95	91 – 97	SK 95 SS
	Tous nos types de collier de serrage peuvent être fournis en inox 1.4301. — *All SK clamps are also available in stainless steel.*					SK … SS

ELAFLEX

Collier de serrage, exécution renforcée, effort de serrage supérieur par chape articulée. Avec vis M 6, en acier zingué bichromaté.

—

Heavy duty clamps of steel with extra high tensional force. Bolts M 6 of steel, zinc plated and chromated.

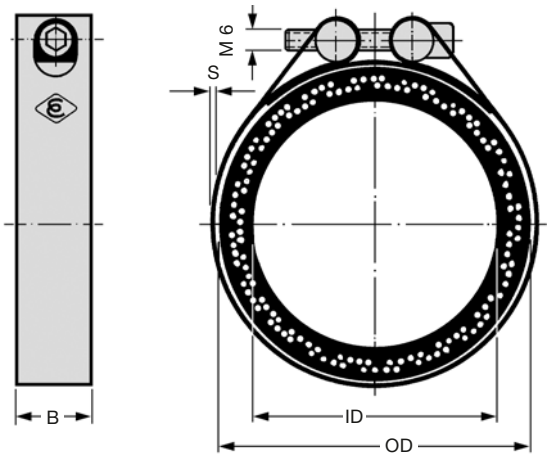

Exécution standard avec une seule vis, pour plage de serrage normale

FORME SK 1

Single clamp type with standard clamp capacity

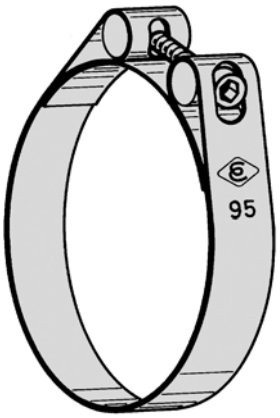

Exécution à deux vis, pour plage de serrage élargie.

FORME SK 2

Double clamp type with large clamp capacity

EDELSTAHL Rostfrei

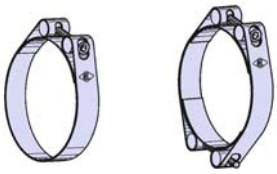

MODIFICATIONS TECHNIQUES RÉSERVÉES · COPIES ET IMPRESSIONS SEULEMENT AVEC NOTRE ACCORD. · Specifications subject to change without notice · Copyright ELAFLEX

Instructions de montage · *Hints for the Assembling*

1

Jonction élastique

Jusqu'ici l'on admettait qu'il fallait au minimum 2 colliers par extrémité pour assurer l'étanchéité d'une jonction élastique de deux tubes. Dans des conditions normales, jusqu'au DN 50, un collier SK par côté suffit. Le principe du dispositif de serrage génère un effort de serrage régulier sur tout le pourtour. Ceci est suffisant jusqu'à 6 bar.

Flexible Pipe Joints

It is commonly recommended to use at least two clamps on each end. Using SK-clamps up to DN 50 normally one clamp per side guarantees a tight and safe connection for flexible pipe joints. The principle of the clamp creates uniform pressure around the whole circumference of the joint. Normally one SK-clamp at each end is sufficient when the operating pressure does not exceed 6 bar.

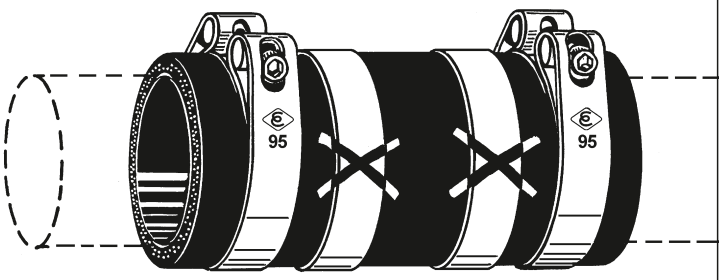

2

Conduites flexibles

Pour la bonne fixation d'un raccord de flexible, il faut deux colliers SK pour obtenir l'effort de serrage nécessaire et éviter l'arrachement. Entre le collier et l'extrémité de l'embout, prévoir une réserve de sécurité d'environ 10 mm, afin d'éviter le cisaillement. Ne pas utiliser sur fluide chaud, tendant au gonflement, ni pour des sollicitations élevées.

Hose Assemblies

For the safe assembly of hose fittings at least two SK-clamps at each end should be used. Leave a safety distance of 10 mm between the end of the shank and the clamp.

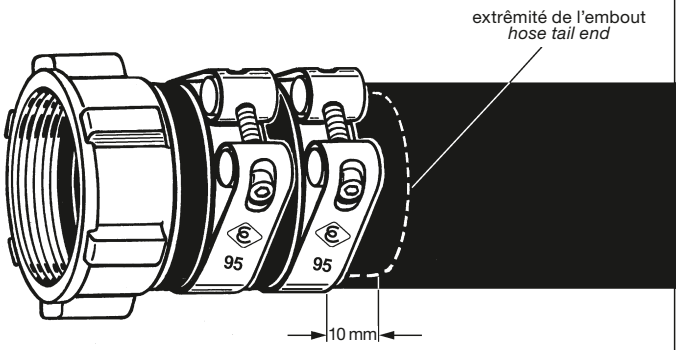

3

Accessoire de montage

Clé pour 6 pans creux, série longue, selon DIN 911 en acier spécial, pour collier SK (M6) et pour vis de coquilles de serrage SPANNLOC M6, M8, M10 et M12.

Accessories for Assembly

Extra long hexagon spanner acc. to DIN 911 of steel for the SK-clamps with female hexagon screws M 6 and for SPANNLOC bolted clamps with female hexagon screws M6, M8, M10 and M12.

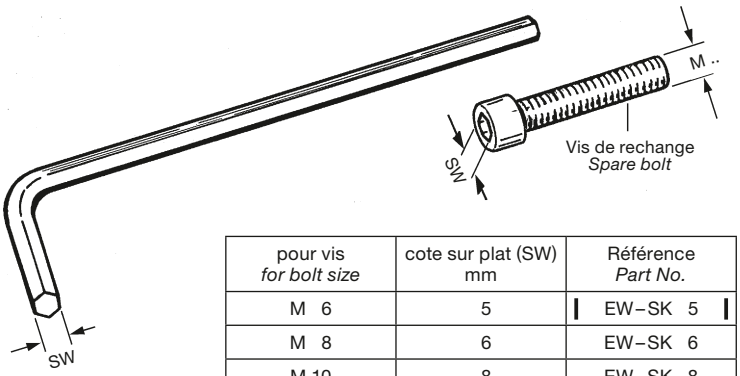

pour vis *for bolt size*	cote sur plat (SW) mm	Référence *Part No.*
M 6	5	EW–SK 5
M 8	6	EW–SK 6
M 10	8	EW–SK 8
M 12	10	EW–SK 10

4

Band-It

Sur demande, nous pouvons également fournir le montage par colliers de serrage BAND IT. Seulement en exécution acier inoxydable et pour les dimensions 5/8" (16 mm) ou 3/4" (19 mm). Ce type de montage ne doit plus être utilisé pour les applications présentant un risque. Sur les flexibles d'avitaillement aviation, ce montage est maintenant proscrit par les compagnies pétrolières Exxon / Shell / Chevron / Mobil.

Band-It

On request we also assemble BAND-IT-clamps. Stainless steel buckles and bands of 5/8" (16 mm) or 3/4" (19 mm) are available. Hoses with high safety risks should not be assembled to this method. For aviation hoses Band-IT-clamps are banned by the great international oil companies Exxon / Shell / Chevron / Mobil.

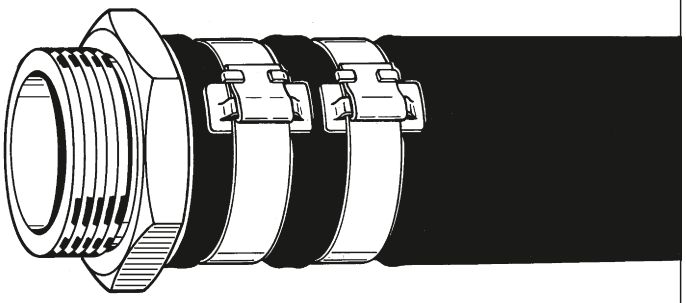

GROUPE 2 Section	POIDS Weight Approx. ≈ kg	max. Ø mm	max. L mm	DIAMETRE NOMINAL Hose Size ID mm	ID in.	OD mm	TYPE FIXATION Clamp Type Forme	REFERENCE Part Number Type
	0,4	60	96	25	1"	36 – 38	Spannfix	TSVX 25
	0,4	76	102			36 – 39	Spannloc	TSVC 25
	0,45	66	98	32	1¼"	43 – 45	Spannfix	TSVX 32
	0,45	83	102			43 – 46	Spannloc	TSVC 32
	0,5	92	102	35	1⅜"	46 – 48	Spannloc	TSVC 35
	0,5	75	108	38	1½"	50 – 52	Spannfix	TSVX 38
	0,5	85	102			50 – 53	Spannloc	TSVC 38
	0,5	78	110	40	–	53 – 55	Spannfix	TSVX 40
	0,6	96	102			53 – 56	Spannloc	TSVC 40
	1,0	102	114	45	1¾"	58 – 61	Spannloc	TSVC 45
	0,8	91	114	50	2"	63 – 67	Spannfix	TSVX 50
	1,0	107	114			63 – 67	Spannloc	TSVC 50
	0,1	60	47	25	1"	36 – 38	Spannfix	SX 25
	0,1	66	48	32	1¼"	43 – 45		SX 32
	0,2	75	53	38	1½"	50 – 52		SX 38
	0,2	78	54	40	–	53 – 55		SX 40
	0,2	91	56	50	2"	63 – 67		SX 50
	0,4	108	74	63	2½"	78 – 81		SX 2½"
	0,4	119	76	75	3"	89 – 92		SX 75
	0,7	151	100	100	4"	115 – 118		SX 100
		5	44	f. Spannfix 25, 32			Abb. 1	EB 44
		5	49	f. Spannfix 38, 40, 50			Abb. 1	EB 49
		5	69	f. Spannfix 2½", 75			Abb. 2	EB 69
		5	73	f. Spannfix 100			Abb. 2	EB 73
		5	68	f. Spannfix 2½", 75 NR			Abb. 3	EB 68 NR
	0,1	59	50	13	½"	22 – 24	Spannloc	SC 13 **)
	0,1	70	50	19	¾"	30 – 33		SC 19 **)
	0,1	76	50	25	1"	36 – 39		SC 25 **)
	0,1	83	50	32	1¼"	43 – 46		SC 32 **)
	0,2	92	50	35	1⅜"	46 – 48		SC 35
	0,2	85	50	38	1½"	50 – 53		SC 38 **)
	0,2	96	50	40	–	53 – 56		SC 40
	0,3	102	56	45	1¾"	58 – 61		SC45
	0,3	107	56	50	2"	63 – 67		SC 50 **)
	0,4	121	75	63/65	2½"	78 – 82		SC 63 **)
	0,5	133	76	75	3"	89 – 94		SC 75 **)
	0,5	140	76	80	–	94 – 97		(SC 80)
	1,1	169	120	100	4"	114 – 119		SC 100 **)
	1,4	192	145	125	5"	143 – 147		SC 125
	3,9	235	182	150	6"	167 – 173		SC 150
	6,4	291	243	200	8"	222 – 229		SC 200
		M 6	20	f. SC 13,19, 25, 32, 38, 40				EB-M 6 x 20
		M 8	25	f. SC 45, 50, 63, 65, 75, 80				EB-M 8 x 25
		M 10	40	f. SC 100, 125				EB-M 10 x 40
		M 12	50	f. SC 150				EB-M 12 x 50
		M 6	40	2 vis d'aide de montage pour SC *2 pcs. assemby bolts for SC*				M 6 x 40
		M 8	60					M 8 x 60
		M 10	70					M 10 x 70
		M 12	110					M 12 x 110

ELAFLEX

Liaison de flexibles sur enrouleur avec double embout en laiton matricé, avec demi coquilles Spannfix ou Spannloc en aluminium matricé. Pression de service jusqu'à 25 bar.

Hose connectors with double shank of hot stamped brass, with Spannfix or Spannloc safety clamps of hot stamped aluminium. Working pressure to 25 bar.

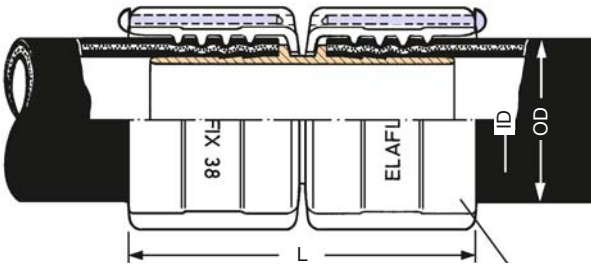

Instructions de montage, page 222 et 230.
Hints for assembly on page 222 and 230

Collier de serrage de sécurité en aluminium matricé, *) complet avec axe de charnière et goupille de blocage en acier inoxydable. Sans l'embout pour flexible

SPANNFIX

EN 14420-3 (DIN 2817)

*Safety pinned clamps of hot stamped aluminium. *) Pins of stainless steel. Without hose tail*

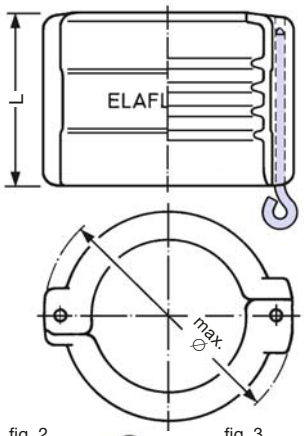

goupilles de rechange

Spare look pins

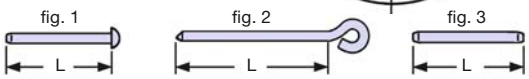

Coquilles de serrage de sécurité selon VG 85328 en aluminium matricé, *) complet avec vis et écrous en acier galvanisé. Sans l'embout pour flexible.

SPANNLOC

EN 14420-3 (DIN 2817), VG 85328

*Safety bolted clamps of hot stamped aluminium. *) Bolts and nuts of steel, zinc plated. Without hose tail*

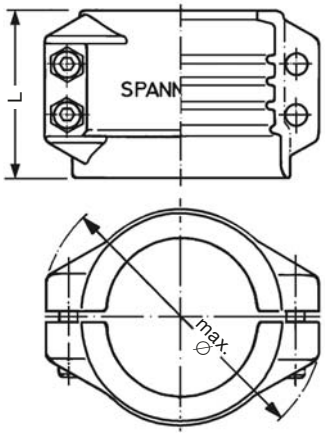

Pour la Marine et autres besoins spéciaux, nous pouvons fournir sur demande des coquilles en laiton matricé.
For marine requirements and other special demand the clamps are available of hot stamped brass, on request.

Vis et écrous de rechange, zingué bichromaté

Spare bolts with nuts, zinc plated and yellow chromated.

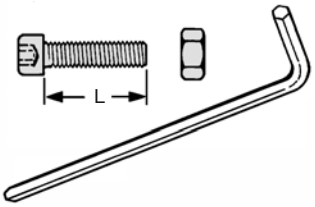

Vis d'aide au montage

Assembly bolts

clé pour 6-pans creux voir page. 244
hexagonal head wrench see page 244

*) Spannfix et Spannloc peuvent être fournis avec **nickelage** chimique Référence: SX…Ni / SC…Ni
*Spannfix and Spannloc clamps are also available **nickel-plated**. Part Number: SX…Ni / SC…Ni*

) Spannloc également en **acier inoxydable ou en **laiton matricé** pour les dimensions courantes
*Spannloc are also available of **stainless steel** or **hot stamped brass** for all main sizes*

MODIFICATIONS TECHNIQUES RÉSERVÉES · COPIES ET IMPRESSIONS SEULEMENT AVEC NOTRE ACCORD. · *Specifications subject to change without notice · Copyright ELAFLEX*

1985
Revision 6.2012 F

3 différents systèmes de montage – 3 fois la même sécurité
3 Different Mounting Systems – 3 Times the Same Safety

ELAFLEX propose 3 variantes de montage de sécurité pour les embouts de flexible. Elles se différencient seulement par leur système de serrage en fonction de l'application concernée. Le crampon-nage actif d'étanchéité et la résistance à la pression et à l'arrachement sont identiques. Ces systèmes de raccordements sont approuvés par les plus importantes compagnies pétrolières.

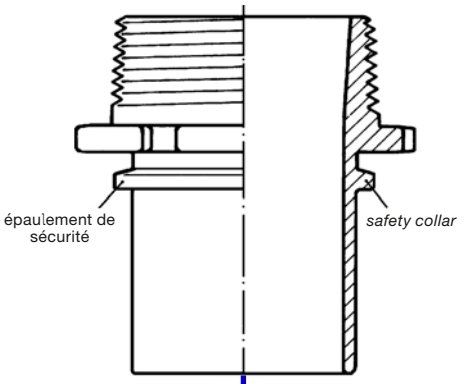

ELAFLEX offers three alternatives for the safe and correct assembling of hose tails with safety collars. They only differ from each other by the type of clamp required. The active clamping, the tightness under pressure and pull off values are the same for all types. The clamps are approved by all major oil companies.

1 »SPANNFIX«

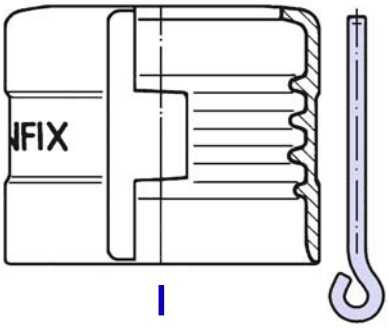

Seulement pour flexibles de dimensions normalisées. Montage aisé sans outillage spécial possible dans n'importe quel étau (instructions de montage page 222). Blocage sûr par une goupille en **acier inoxydable**, seulement démontable par reprise des tensions de serrage dans un étau.

*Only for hoses with acceptable wall thickness. Simple assembling without special tools in a vice (see assembly hints on page 222). Completely safe attachment by **stainless steel** pin. Disassembling only possible in a vice.*

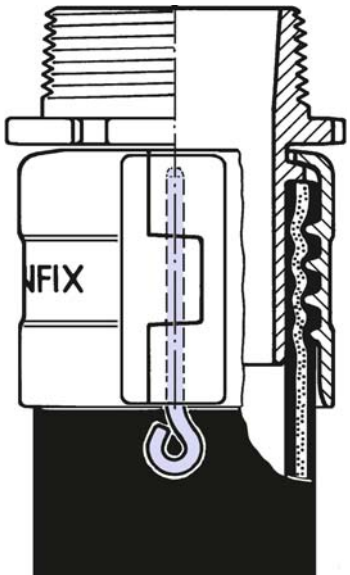

2 »SPANNFIX N-R«

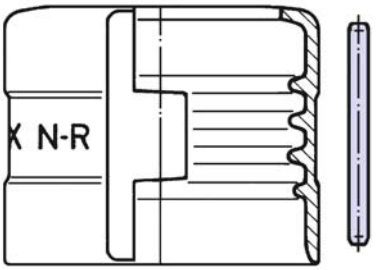

Montage par SPANNFIX, mais **non démontable**. Utilisation pour flexibles dont le démontage est soumis à contrôle, ne devant subir aucune modification. Par ex. flexibles d'avitaillement aviation et flexibles GPL. Approbation équivalente à celle de flexibles à raccord serti machinellement.

*Spannfix N-R (non reattachable) works to the same principle as the Spannfix but **cannot be disassembled** without destroying the clamp. Hose assemblies should be mounted only by experienced staff in the factory. Approved as equivalent to swaged-on and machine-fitted couplings.*

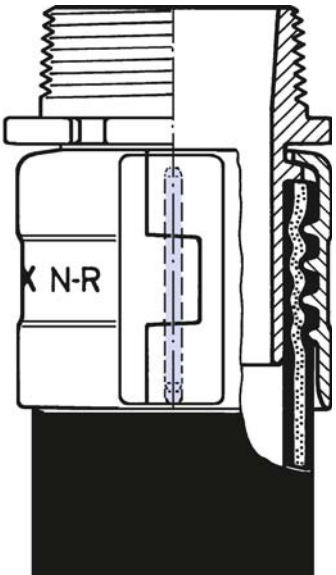

3 »SPANNLOC«

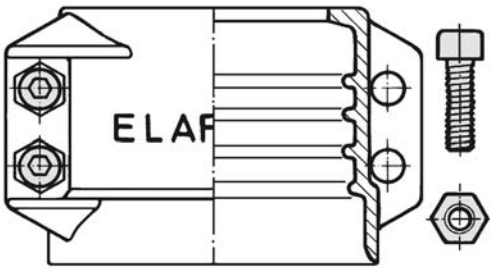

Convient pour les flexibles de paroi variable ou un peu plus épaisse. Possibilité de montage hors atelier sur le site même d'utilisation, à l'aide une simple clé pour 6-pan creux. Vis et écrou en acier zingué bichromaté. Ce système permet un resserrage sur site et est facilement démontable. Il permet une réutilisation.

Suitable also for hoses with varying or slightly greater wall thickness. Assembling with hexagonal spanner on site possible. Bolts and nuts of zinc-plated and chromated steel. Re-tightening possible. Simple disassembly.

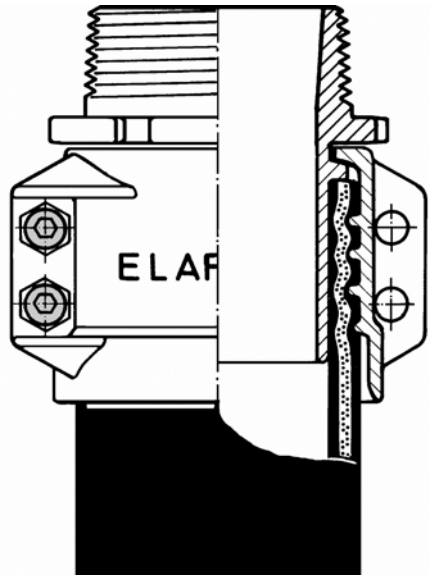

Longueurs de flexibles ELAFLEX montés · *Available Lengths for ELAFLEX Hose Assemblies*

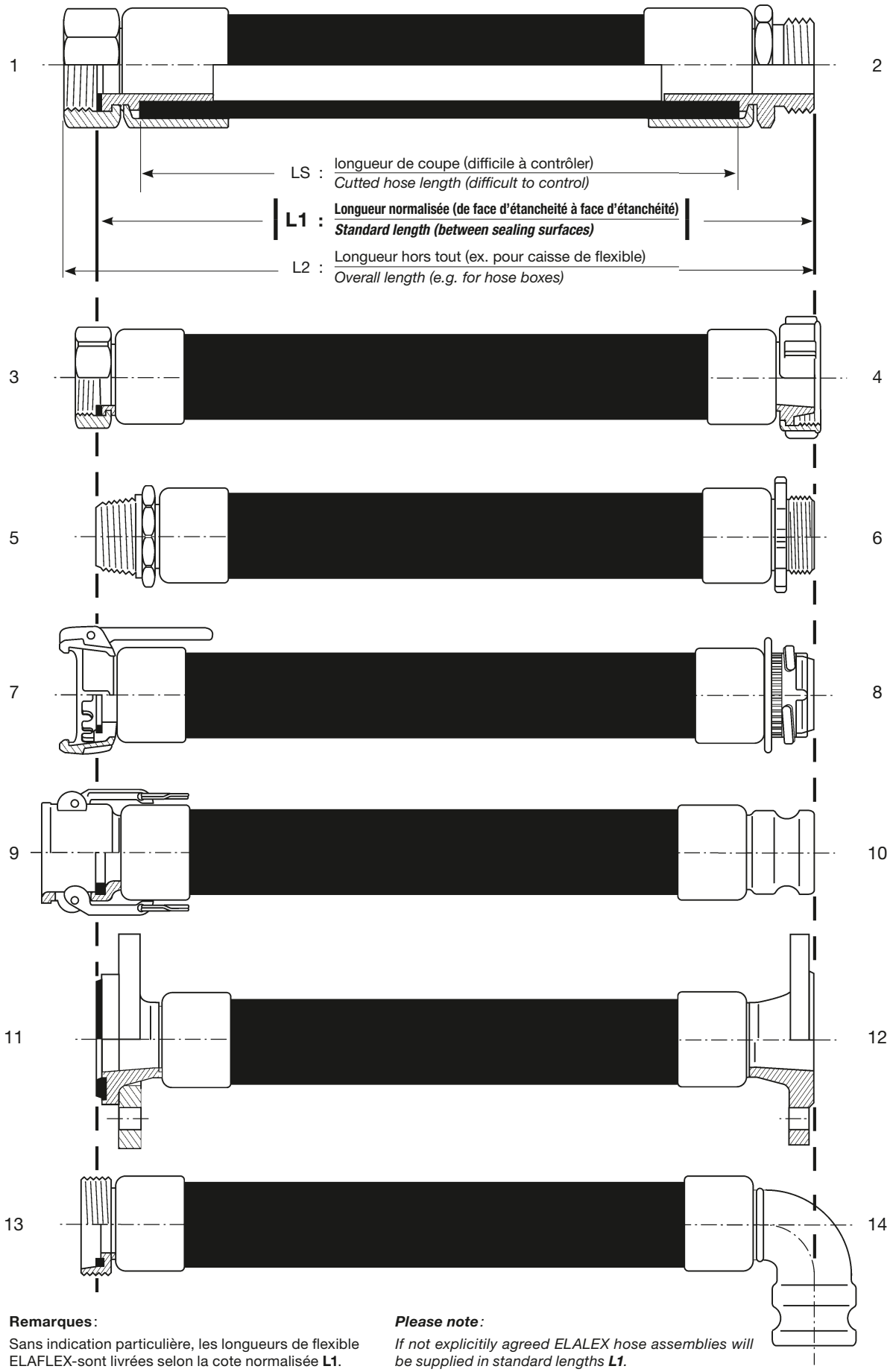

Remarques:

Sans indication particulière, les longueurs de flexible ELAFLEX-sont livrées selon la cote normalisée **L1**.

Le prix de la longueur commandée est calculée au mètre. Pour **L1** et **L2** le montage est gratuit. Pour LS le montage des raccords est facturé.

Les flexibles sont livrés avec une tolérance sur la longueur de ± 1% selon DIN 7715.

***Please note**:*

*If not explicitily agreed ELALEX hose assemblies will be supplied in standard lengths **L1**.*

*The meter price will be charged for the ordered length. The assembly of **L1** and **L2** is free of charge. For **LS** the assembly of the fittings will be charged.*

For hose assemblies we have to reserve a tolerance of ± 1 % according to DIN 7715.